S.A.S.à Conseil de Surveillance au capital de 525 000 Euros
Parc Industriel des 50 Arpents
8, square Louis Blanc
77680 ROISSY-EN-BRIE - France

Ventilateur air chaud B4T 15841 - 28390117

Caractéristiques :

- Alimentation : 230/400V
- Type de connexion : connecteur
- Température de l'air véhiculé : de - 15° à + 250/300°
- Vitesse (tours/minute) : 1425/1725
- Niveau sonore (décibels) : oct-19
- Intensité (ampères) : 1.00
- Puissance absorbée (watts) : 370
- Conformité RoHs : Oui
- Monté sur : roulements
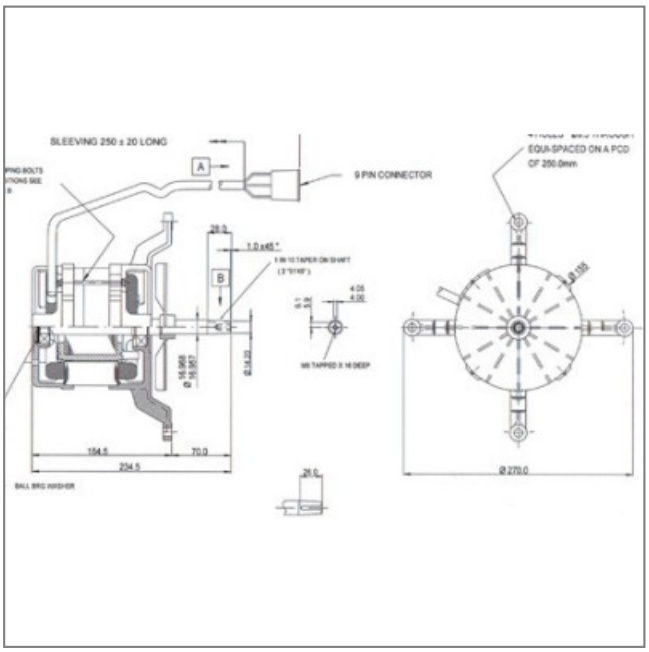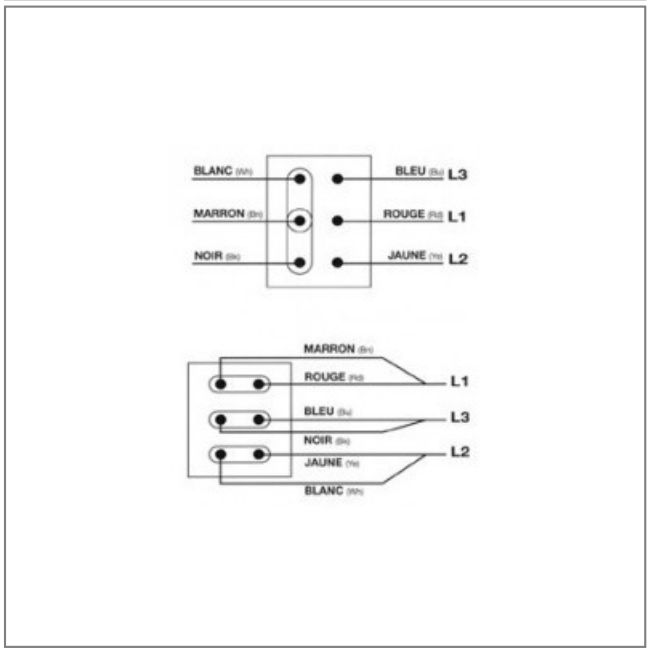
Côte d'encombrement : -