S.A.S.à Conseil de Surveillance au capital de 525 000 Euros
Parc Industriel des 50 Arpents
8, square Louis Blanc
77680 ROISSY-EN-BRIE - France

Accessoire ventilateur BD-112 - 23991801

Bride double à monter sur la bouche d'aspiration, facilite le raccordement au conduit. Pour modèle CMP 512.

Caractéristiques :

- Fréquence : 50Hz
- Conformité RoHs : Non
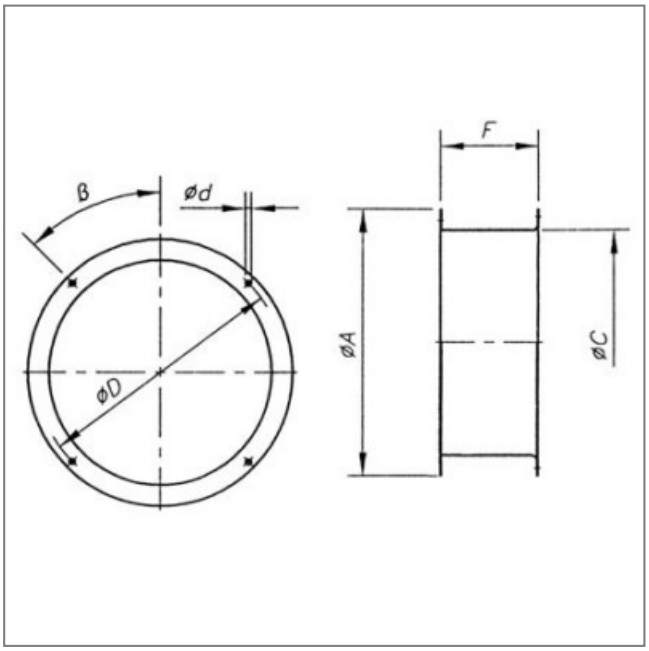
Côte d'encombrement : a = 160mm, c = 112mm, D = 137mm, d = 7mm, f = 60mm, b = 45°