S.A.S.à Conseil de Surveillance au capital de 525 000 Euros
Parc Industriel des 50 Arpents
8, square Louis Blanc
77680 ROISSY-EN-BRIE - France

ACE/400-800 - 23992213

Conduit souple 400°/2h. Pour modèle THT 80

Caractéristiques :

- Fréquence : 50Hz
- Conformité RoHs : Non

Côte d'encombrement : ØD = 800mm, L = 300mm

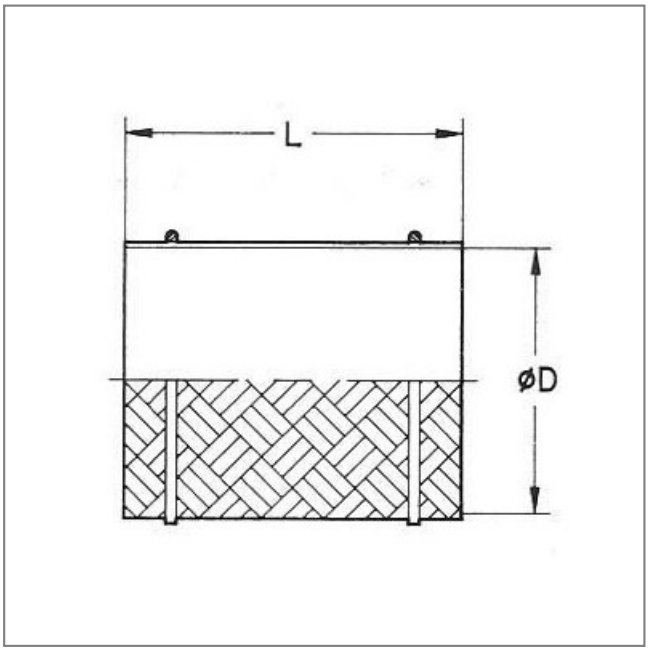

ØD	L
800	300