S.A.S.à Conseil de Surveillance au capital de 525 000 Euros
Parc Industriel des 50 Arpents
8, square Louis Blanc
77680 ROISSY-EN-BRIE - France

ACE-180 - 23992310

Bride élastique pour modèles CMAT 540/545, CMA 540/545, CAST 680/790, CAS 680/790, CA 166/172, CAM 540/545, CMP 718, CMT 922 Caractéristiques :
- Fréquence : 50Hz
- Conformité RoHs : Non

Côte d'encombrement : ØD = 180mm, L = 190mm

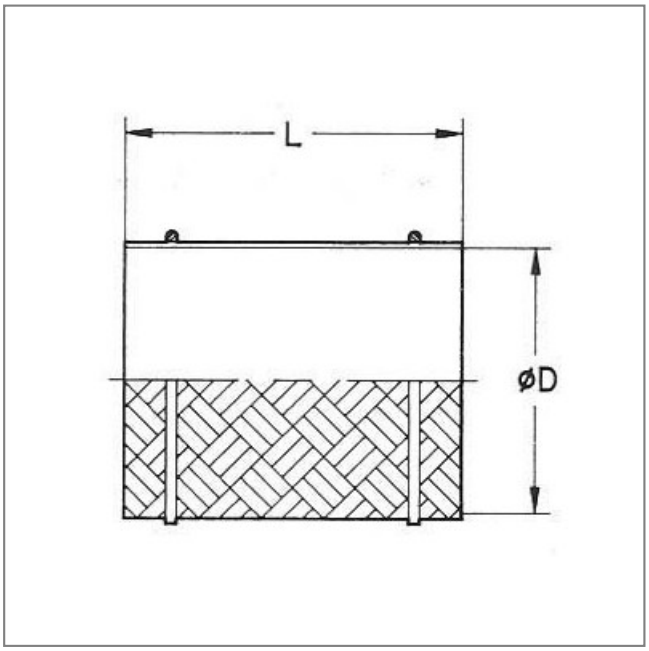

ØD	L
180	190