S.A.S.à Conseil de Surveillance au capital de 525 000 Euros
Parc Industriel des 50 Arpents
8, square Louis Blanc
77680 ROISSY-EN-BRIE - France

REG-112 - 23992403

Régulation manuelle du débit. Position du clapet entre 0 et 90 degrés. Caractéristiques :
- Fréquence : 50Hz
- Conformité RoHs : Non
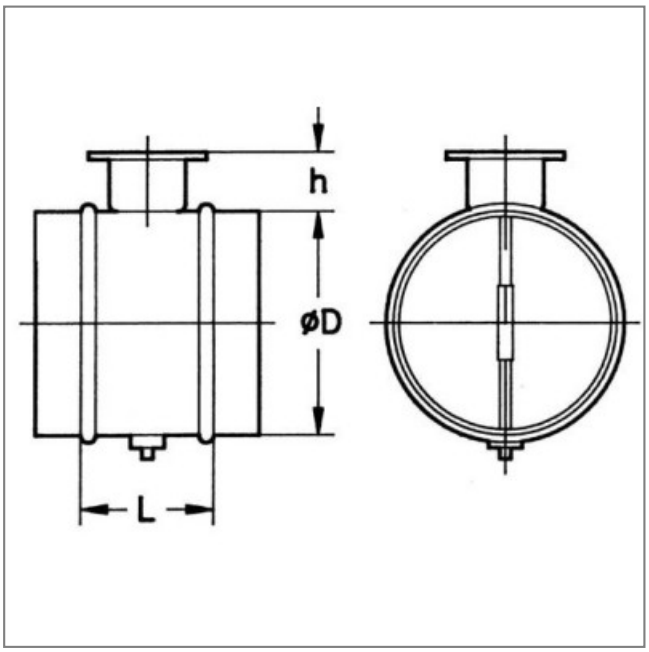
Côte d'encombrement : L = 100mm, ØD = 112mm, h = 50mm