S.A.S.à Conseil de Surveillance au capital de 525 000 Euros
Parc Industriel des 50 Arpents
8, square Louis Blanc
77680 ROISSY-EN-BRIE - France

# GRILLE SUPPORT CORBEILLE POUR FE 080. - 11039410

Ces grilles **ziehl-abegg** ont une protection thermique par thermo contacts de bobinage précâblés pour les moteurs monophasés. Applications : transports frigorifiques, chantiers navals, génie climatique, salles blanches…

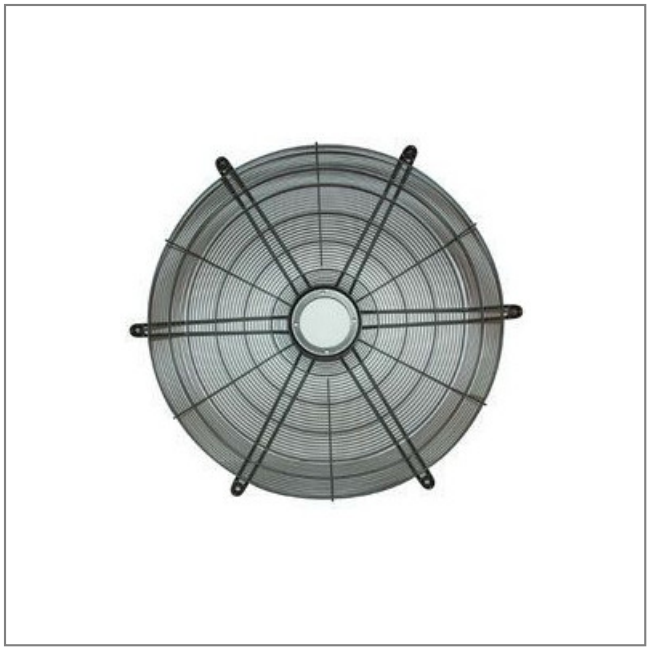

- Grille en fil d'acier revêtu de poudre phosphatée

- Masse 4,26kg

Caractéristiques :
- Fréquence : 50/60Hz
- Diamètre (hélice ou turbine) : 800
- Conformité RoHs : Non
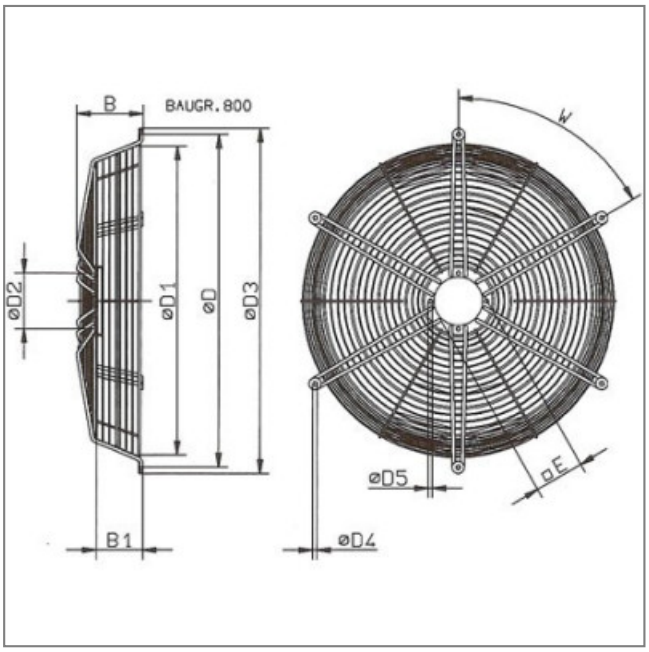
Côte d'encombrement : b = 193mm, b1 = 135mm, d = 960mm, d1 = 891mm, d2 = 162mm, d3 = 995mm, d4 = 12mm, d5 = 11.5mm, e = 140.5mm, w = 6x60°