S.A.S.à Conseil de Surveillance au capital de 525 000 Euros
Parc Industriel des 50 Arpents
8, square Louis Blanc
77680 ROISSY-EN-BRIE - France

GRILLE DE PROTECTION DIAM. 250 POUR G2E/G4E/D2E/D4E - 13419500

Grille de protection normalisée à fixer côté aspiration ou refoulement. Evite tout contact avec la turbine ainsi que l'introduction éventuelle de corps étrangers. Caractéristiques :

- Fréquence : 50/60Hz
- Diamètre (hélice ou turbine) : 250
- Conformité RoHs : Non
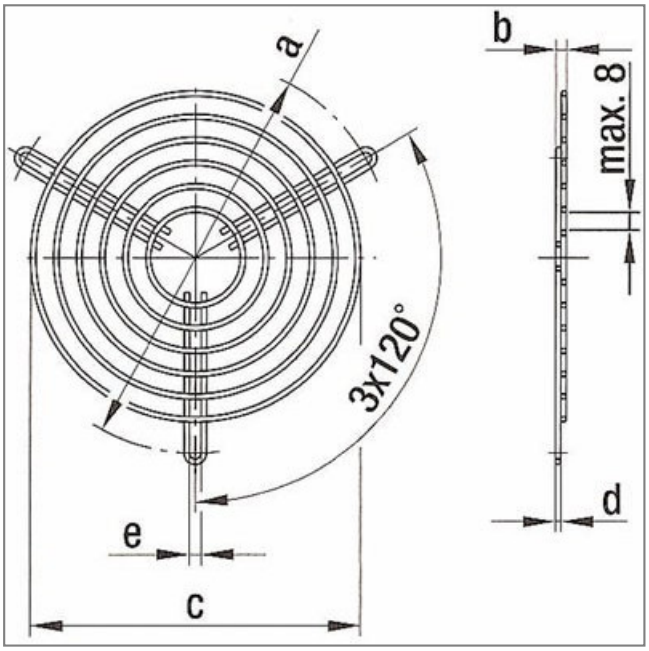
Côte d'encombrement : a = 275mm, b = 9mm, c = 255mm, d = 3mm, c = 5.2mm