S.A.S.à Conseil de Surveillance au capital de 525 000 Euros
Parc Industriel des 50 Arpents
8, square Louis Blanc
77680 ROISSY-EN-BRIE - France

AUTOTRANSFO. TRE 7TK - 13040014

Indication de mise sous tension et bon fonctionnement voyant vert. Mise en défaut voyant rouge. Destiné a équiper des ventilateurs équipés de moteurs réglables en vitesse par réduction de la tension d'alimentation. Caractéristiques :

- En fonction de : vitesse - débit
- Nombre de vitesses : 5 et plus
- Fréquence : 50/60Hz
- Alimentation : 230V
- Type de connexion : boîte à bornes
- Indice de protection : 54
- Température de l'air véhiculé : de 0° à + 40°
- Intensité (ampères) : 7
- Conformité RoHs : Non
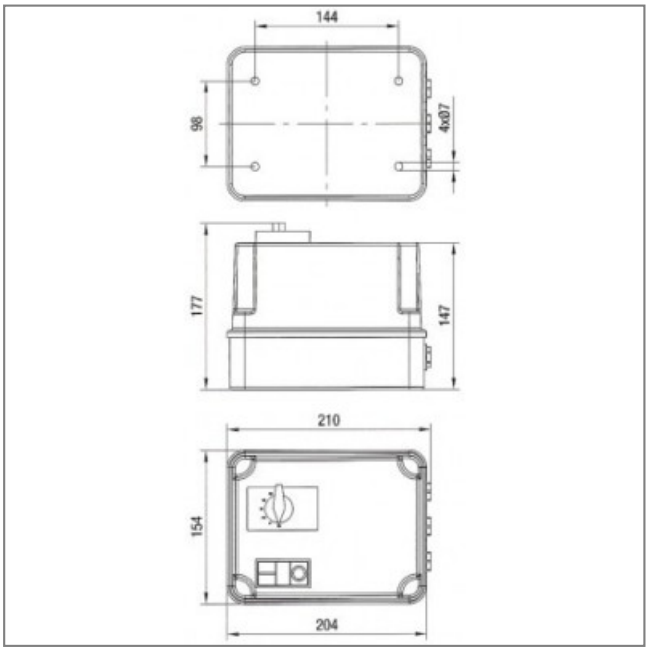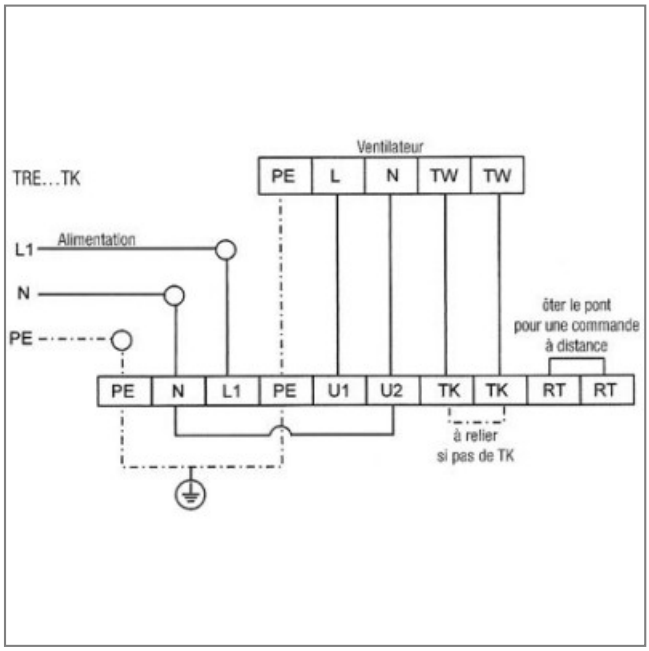
Côte d'encombrement : -