S.A.S.à Conseil de Surveillance au capital de 525 000 Euros
Parc Industriel des 50 Arpents
8, square Louis Blanc
77680 ROISSY-EN-BRIE - France

HTM-63-4M - 23054630

Virole longue en tôle d'acier. Hélice en polyamide renforcée avec de la fibre de verre.Grille de protection avant et arrière. Boîte de connection avec interrupteur marche-arrêt. Finition anticorrosion en résine de polyester, polymérisée à 190°C, après dégraissage alcalin, pré-traîtement sans phosphates. Caractéristiques :

- Fréquence : 50Hz
- Alimentation : 230V
- Débit (m3/h) : 18300
- Diamètre (hélice ou turbine) : 630
- Indice de protection : 42
- Sens de l'air : Soufflant (Moteur - Hélice)
- Température de l'air véhiculé : de - 10° à + 50°
- Vitesse (tours/minute) : 1410
- Niveau sonore (décibels) : 74
- Intensité (ampères) : 5,2
- Puissance absorbée (watts) : 1100
- Conformité RoHs : Oui
- Monté sur : roulements
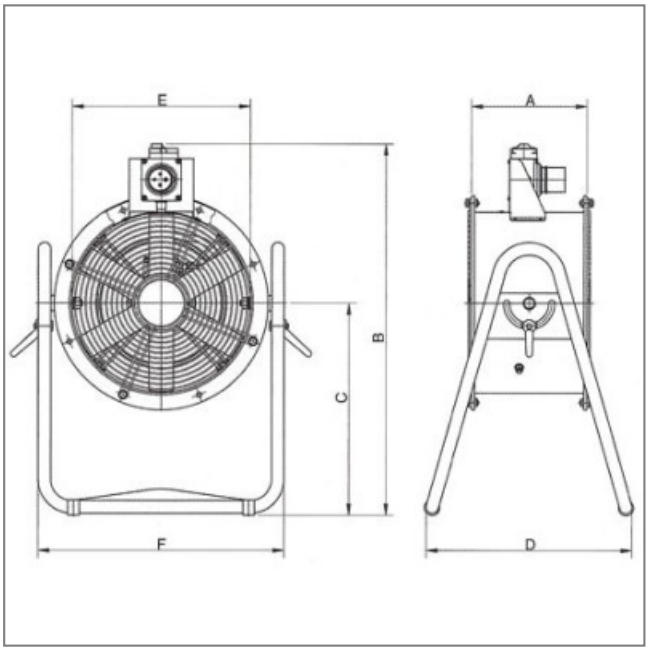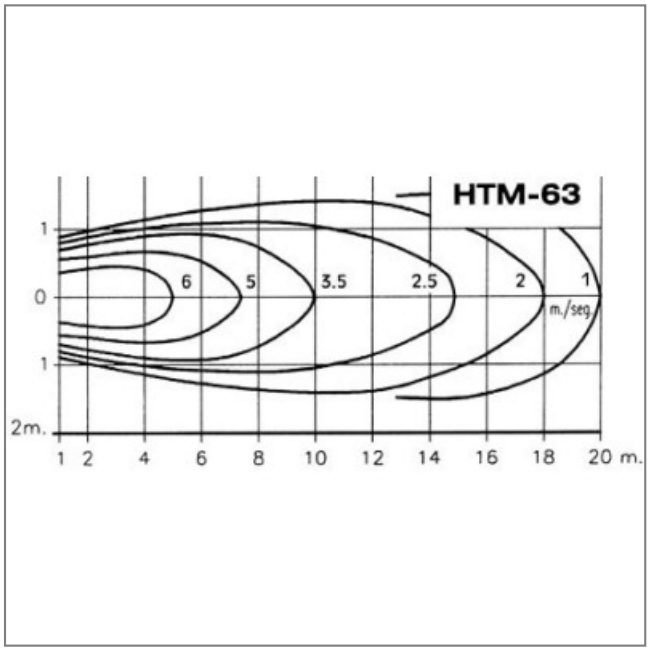
Côte d'encombrement : A= 430mm, B = 978mm, C = 594mm, D = 522mm, E = 640mm, F = 805mm