S.A.S.à Conseil de Surveillance au capital de 525 000 Euros
Parc Industriel des 50 Arpents
8, square Louis Blanc
77680 ROISSY-EN-BRIE - France

Ventilateur hélicoïde S0710 VIL51 TG100L06 - 26053079

Ce matériel innovant a permis à **ziehl-abegg** d'apporter des réponses performantes dans des secteurs aussi variés que l'électronique, électricité, froid industriel, industrie, ingénierie industrielle, climatisation, chauffage, extraction d'air, industrie agro-alimentaire ou l'élevage…

- Ventilateur avec moteur à rotor extérieur
- Hélice 7 pales injectée en composite renforcé de fibre de verre
- Sens d'air hélice vers moteur
- Roulements à billes
- 2 vitesses
- Branchement électrique boîte à borne
- Protection thermique à ouverture
- Pression minimum 33Pa
- IP54
- Isolation classe F
- Masse 20,70kg

Caractéristiques :
- Puissance rendue (watts) : 1020
- Nombre de vitesses : 2
- Nombre de vitesses : 2
- Fréquence : 50/60Hz
- Fréquence : 50/60Hz
- Alimentation : 230/400V
- Alimentation : 230/400V
- Type de connexion : boîte à bornes
- Type de connexion : boîte à bornes
- Débit (m3/h) : 18000
- Débit (m3/h) : 18000
- Diamètre (hélice ou turbine) : 710
- Diamètre (hélice ou turbine) : 710
- Indice de protection : 54
- Indice de protection : 54
- Sens de l'air : Aspirant (Hélice - Moteur)
- Sens de l'air : Aspirant (Hélice - Moteur)
- Température de l'air véhiculé : de - 30° à + 60°
- Température de l'air véhiculé : de - 30° à + 60°
- Vitesse (tours/minute) : 900/700
- Vitesse (tours/minute) : 900/700
- Niveau sonore (décibels) : 81
- Niveau sonore (décibels) : 81
- Intensité (ampères) : 3.10/1.90
- Intensité (ampères) : 3.10/1.90
- Puissance absorbée (watts) : 1500/1000

S.A.S.à Conseil de Surveillance au capital de 525 000 Euros
Parc Industriel des 50 Arpents
8, square Louis Blanc
77680 ROISSY-EN-BRIE - France

- Puissance absorbée (watts) : 1500/1000
- Conformité RoHs : Oui
- Conformité RoHs : Oui
- Monté sur : roulements
- Monté sur : roulements
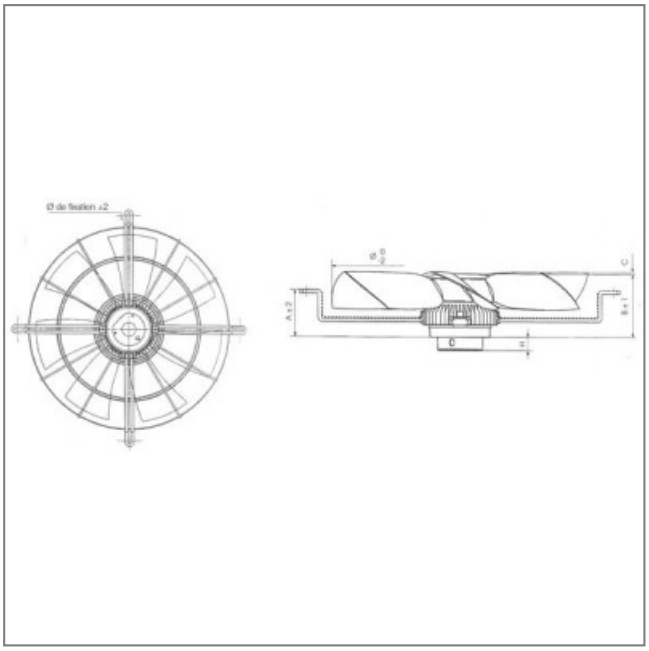
Côte d'encombrement : A = 163mm, B = 207.5mm, C = 5mm, H = 48mm