S.A.S.à Conseil de Surveillance au capital de 525 000 Euros
Parc Industriel des 50 Arpents
8, square Louis Blanc
77680 ROISSY-EN-BRIE - France

Ventilateur hélicoïde S2E300-BP02-35. - 13032280

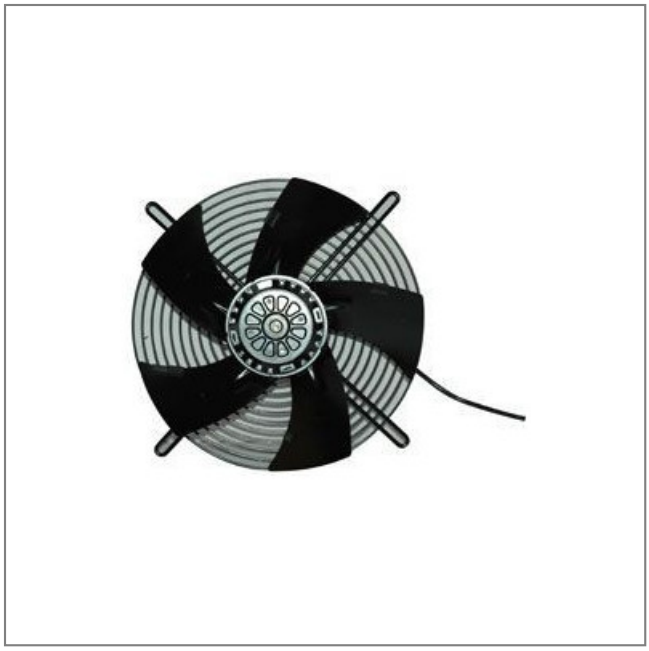

- Hélice 5 pales en tôle d'acier galvanisé peint en noir

- Raccordement électrique par câble

- Roulements à billes

- Protection contre les surcharges par thermocontact

- Classe B

- Sens d'air hélice vers fixation

- IP44

- Masse 4,26kg

Caractéristiques :
- Condensateurs (µF) : en option
- Fréquence : 50/60Hz
- Fréquence : 50/60Hz
- Alimentation : 230V
- Alimentation : 230V
- Type de connexion : câble
- Type de connexion : câble
- Débit (m3/h) : 3410
- Débit (m3/h) : 3410
- Diamètre (hélice ou turbine) : 300
- Diamètre (hélice ou turbine) : 300
- Indice de protection : 44
- Indice de protection : 44
- Sens de l'air : Hélice vers fixations
- Sens de l'air : Hélice vers fixations
- Température de l'air véhiculé : de - 25° à + 50°
- Température de l'air véhiculé : de - 25° à + 50°
- Vitesse (tours/minute) : 2700
- Vitesse (tours/minute) : 2700
- Niveau sonore (décibels) : 73
- Niveau sonore (décibels) : 73
- Intensité (ampères) : 1.1
- Intensité (ampères) : 1.1
- Puissance absorbée (watts) : 230
- Puissance absorbée (watts) : 230
- Conformité RoHs : Oui
- Conformité RoHs : Oui

S.A.S.à Conseil de Surveillance au capital de 525 000 Euros
Parc Industriel des 50 Arpents
8, square Louis Blanc
77680 ROISSY-EN-BRIE - France

- Monté sur : roulements
- Monté sur : roulements
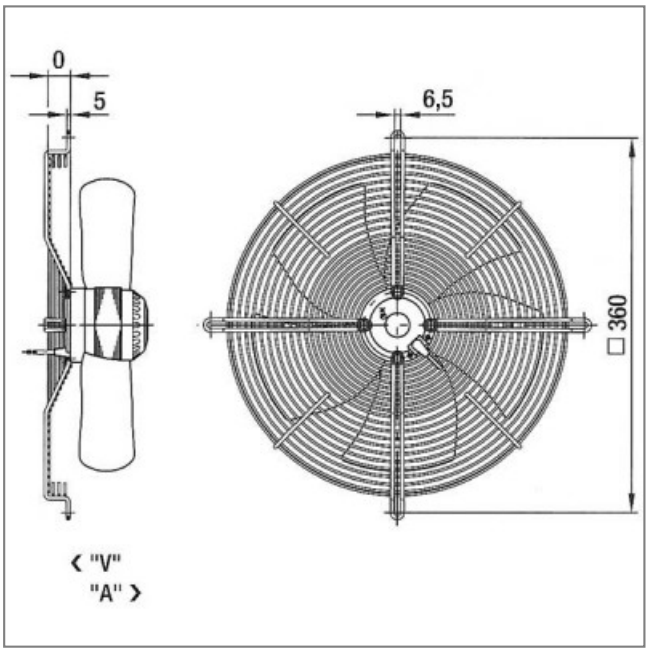
Côte d'encombrement : -