S.A.S.à Conseil de Surveillance au capital de 525 000 Euros
Parc Industriel des 50 Arpents
8, square Louis Blanc
77680 ROISSY-EN-BRIE - France

Moto-turbine R2S097-AB03-05 - 13440051

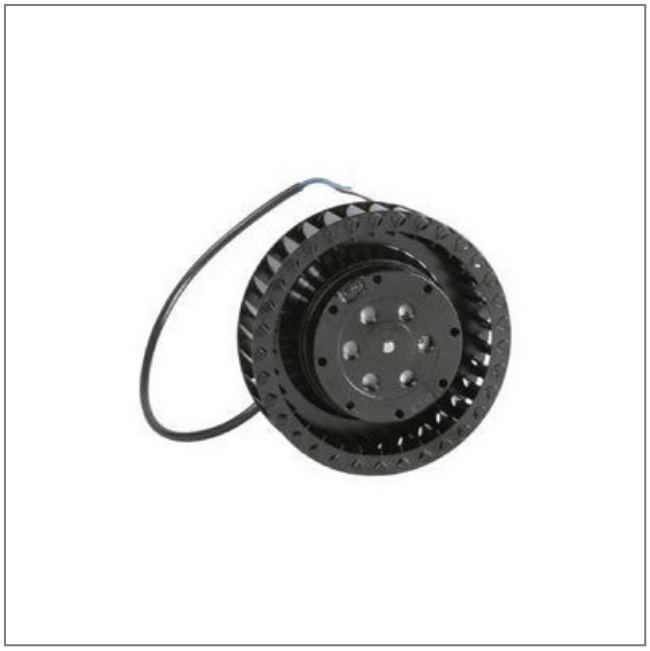

Moto-turbine **ebmpapst** utilisée dans une très large gamme d'application : électricité , électronique, équipement, informatique, etc.

- Moto-turbine avec moteur à rotor extérieur

- Roulements à billes

- Isolation classe B

- IP20

- Hélice en tôle d'acier galvanisé

- Protection thermique par thermocontacts

- Branchement électrique par câble

- Homologations EN60335-1, CE

- Sens de rotation horaire vu côté rotor

- Masse 530g

Caractéristiques :
- Longueur du câble (m) : 0,3
- Fréquence : 50/60Hz
- Alimentation : 230V
- Type de connexion : câble
- Débit (m3/h) : 38
- Diamètre (hélice ou turbine) : 97
- Indice de protection : 20
- Température de l'air véhiculé : de - 25° à + 45°
- Vitesse (tours/minute) : 1150
- Niveau sonore (décibels) : 38
- Intensité (ampères) : 0,12
- Puissance absorbée (watts) : 25
- Conformité RoHs : Oui
- Monté sur : roulements

Côte d'encombrement : a = 97mm, b = 25mm, c = 32mm, d = 40mm, f = 77.5mm, i = 47mm, j = 2mm, k = 36mm, l = 300mm,

S.A.S.à Conseil de Surveillance au capital de 525 000 Euros
Parc Industriel des 50 Arpents
8, square Louis Blanc
77680 ROISSY-EN-BRIE - France

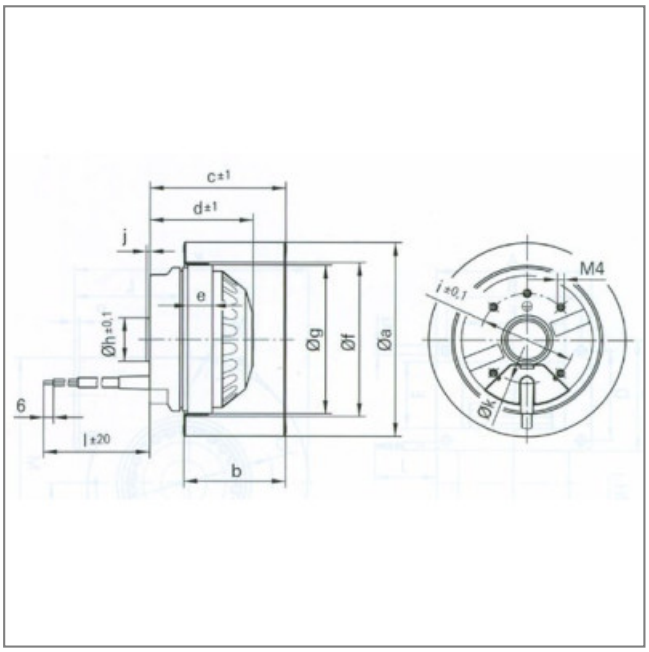

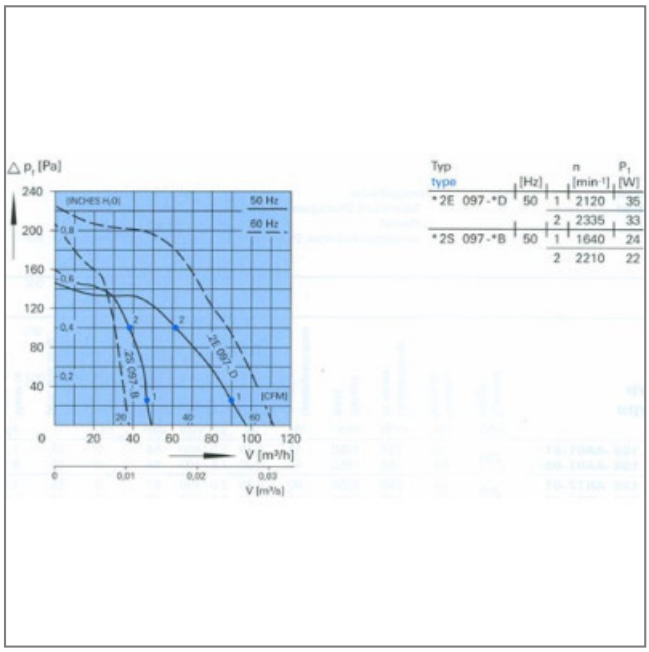

Typ type	[Hz]		n [min⁻¹]	P_1 [W]
*2E 097-*D	50	1	2120	35
		2	2335	33
*2S 097-*B	50	1	1640	24
		2	2210	22