S.A.S.à Conseil de Surveillance au capital de 525 000 Euros
Parc Industriel des 50 Arpents
8, square Louis Blanc
77680 ROISSY-EN-BRIE - France

Ventilateur compact W1G200-HH77-52 - 13510590

Grâce à leurs caractéristiques spécifiques les ventilateurs **ebm-papst** sont utilisables dans de nombreuses et diverses applications : transports frigorifiques, chantiers navals, génie climatique, salles blanches…

- Carcasse avec moteur à rotor extérieur, de type commutation électronique

- Roulements à billes

- IP 42

- Isolation classe B

- Sens de rotation ant-horaire vu côté rotor

- Homologations VDE, UL, CSA

- Branchement électrique bornier

- PWM

- 0-10V

- Carter aluminium et 9 pales en tôle d’acier

- Masse 2.29kg

Caractéristiques :
- A économie d'énergie : Oui
- Dimensions (mm) : 225x225x80

S.A.S.à Conseil de Surveillance au capital de 525 000 Euros
Parc Industriel des 50 Arpents
8, square Louis Blanc
77680 ROISSY-EN-BRIE - France

- Fréquence : 50/60Hz
- Alimentation : 24V
- Type de connexion : bornier
- Débit (m3/h) : 1090
- Indice de protection : 20
- Température de l'air véhiculé : de - 15° à + 60°
- Vitesse (tours/minute) : 2950
- Niveau sonore (décibels) : 60
- Puissance absorbée (watts) : 55
- Conformité RoHs : Oui
- Monté sur : roulements

Côte d'encombrement : -

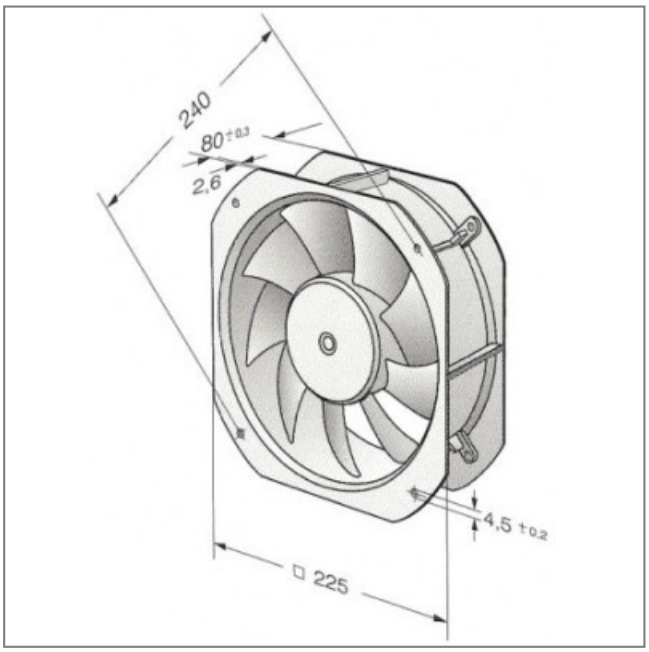

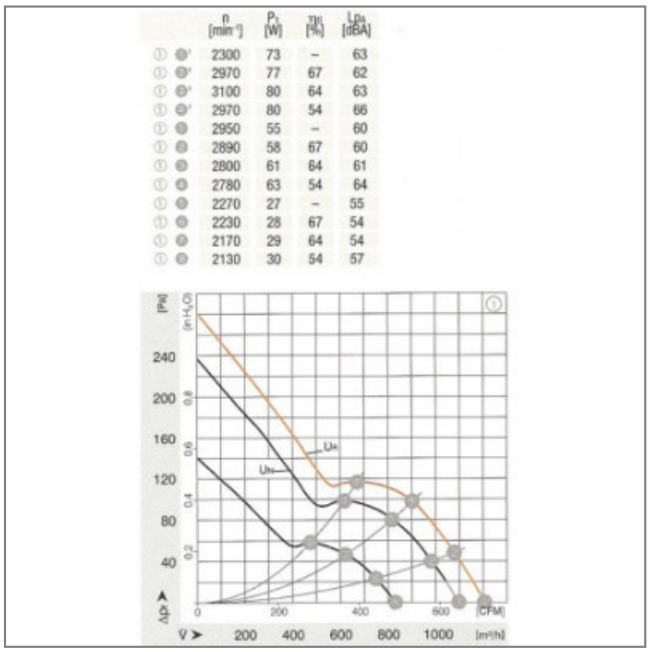

	n [min⁻¹]	P_1 [W]	η_1 [%]	L_{PA} [dBA]
① ⊕'	2300	73	–	63
① ⊕'	2970	77	67	62
① ⊕'	3100	80	64	63
① ⊕'	2970	80	54	66
① ⊕	2950	55	–	60
① ⊕	2890	58	67	60
① ⊕	2800	61	64	61
① ⊕	2780	63	54	64
① ⊕	2270	27	–	55
① ⊕	2230	28	67	54
① ⊕	2170	29	64	54
① ⊕	2130	30	54	57