S.A.S.à Conseil de Surveillance au capital de 525 000 Euros
Parc Industriel des 50 Arpents
8, square Louis Blanc
77680 ROISSY-EN-BRIE - France

Ventilateur centrifuge AT18/18C 25 BRIDE ET SUPPORT - 30041883

Ce ventilateur **NICOTRA** est idéal pour les professionnels car il est multi-usages dans le domaine de électricité, électronique, froid industriel, industrie, ingénierie industrielle …

- Ventilateur à double aspiration avec turbine à réaction en tôle d'acier galvanisé
- Entrainement par courroie avec pales inclinées vers l'avant
- Roulements à billes
- Protection thermique à l'extérieur
- Pression minimum 1400 Pa
- Classe thermique F
- IP 55
- Masse 30kg

Caractéristiques :
- Dimensions sortie d'air (L x h) : 556x480 (18/18)
- Fréquence : 50/60Hz
- Débit (m3/h) : 17000
- Température de l'air véhiculé : de - 20° à + 85°
- Vitesse (tours/minute) : 1100
- Niveau sonore (décibels) : 105
- Conformité RoHs : oui
- Monté sur : roulements

Côte d'encombrement : A = 654mm, B = 751mm, C = 478mm, E = 557mm, F = 415mm, G = 314mm, H = 690mm, L = 633mm, M = 790mm, P = 597mm, R = 38mm, S = 6mm, V = 36mm, K = 78mm, X1 = 544mm, X2 = 641mm, d = 25mm, u x s = 11x16mm
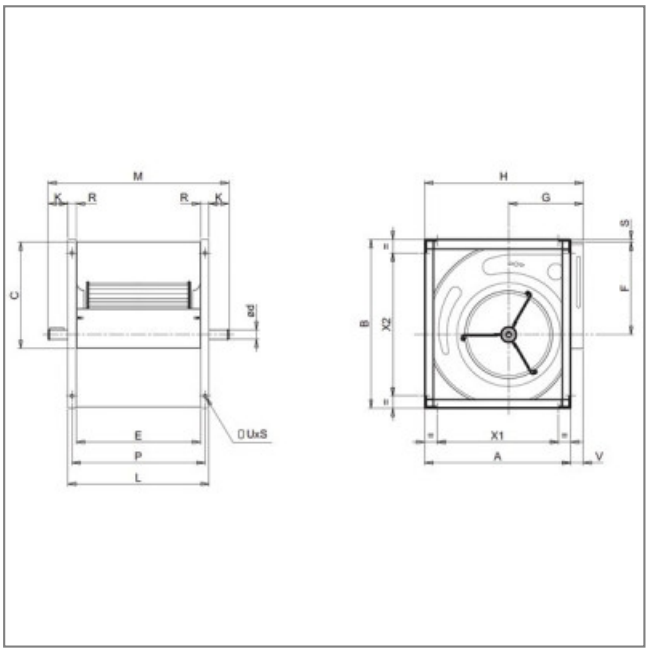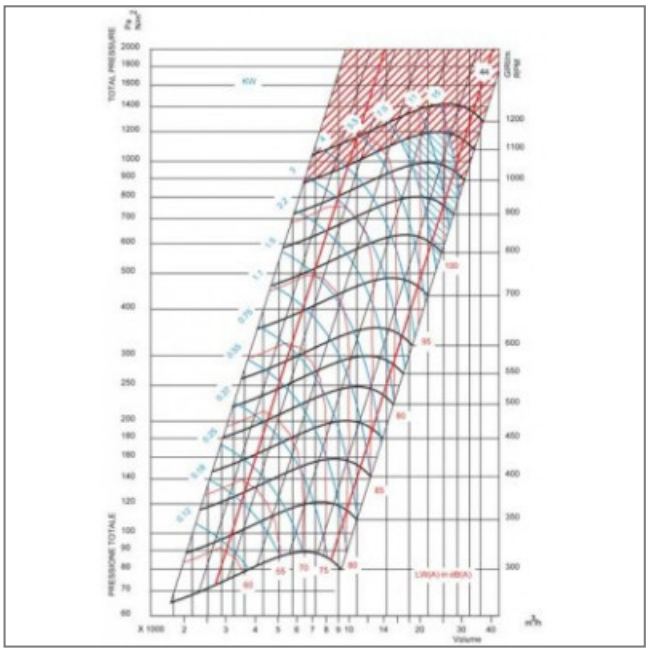
S.A.S.à Conseil de Surveillance au capital de 525 000 Euros
Parc Industriel des 50 Arpents
8, square Louis Blanc
77680 ROISSY-EN-BRIE - France