S.A.S.à Conseil de Surveillance au capital de 525 000 Euros
Parc Industriel des 50 Arpents
8, square Louis Blanc
77680 ROISSY-EN-BRIE - France

FILTRE METALLIQUE 80x80 - 13029085

Tamis treillis en fil d'aluminium. Caractéristiques :
- Fréquence : 50/60Hz
- Conformité RoHs : Non
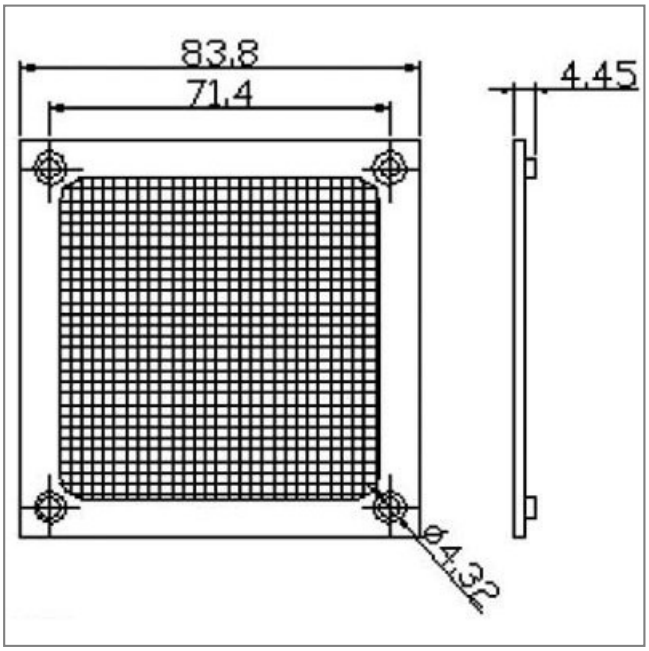
Côte d'encombrement : -