S.A.S.à Conseil de Surveillance au capital de 525 000 Euros
Parc Industriel des 50 Arpents
8, square Louis Blanc
77680 ROISSY-EN-BRIE - France

Moteur électrique KIT N34.45PRO - 12021979

Caractéristiques :
- Hauteur de l'axe (mm) : 175
- Inclinaison de l'hélice : 20°
- Sens de rotation : SIH
- Epaisseur de l'entrefer (mm) : 45
- Puissance rendue (watts) : 34
- Longueur du câble (m) : 0.45
- Fréquence : 50/60Hz
- Alimentation : 400V
- Type de connexion : câble + cosses
- Diamètre (hélice ou turbine) : 320
- Indice de protection : 42
- Sens de l'air : Aspirant (Hélice - Moteur)
- Température de l'air véhiculé : de - 30° à + 40°
- Vitesse (tours/minute) : 1300
- Intensité (ampères) : 0.45
- Puissance absorbée (watts) : 110
- Conformité RoHs : Oui
- Monté sur : coussinets
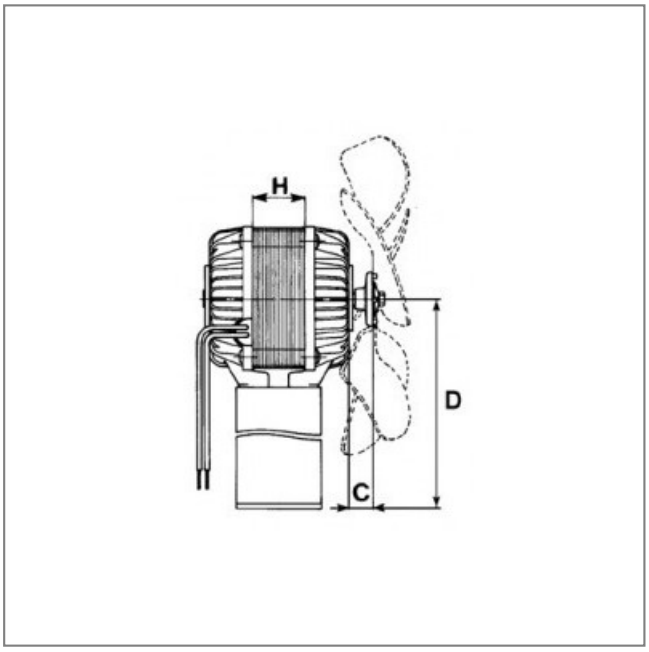
Côte d'encombrement : H = 45mm, C = 41mm, D = 175mm