S.A.S.à Conseil de Surveillance au capital de 525 000 Euros
Parc Industriel des 50 Arpents
8, square Louis Blanc
77680 ROISSY-EN-BRIE - France

Caisson d’extraction CJMP-512-4M/AL/ATEX/EX II 2G EEX-D - 23210513

Caractéristiques :
- Homologation ATEX : Oui
- Dimensions entrée d'air : 100
- Dimensions sortie d'air (L x h) : 100
- Fréquence : 50Hz
- Alimentation : 230V
- Type de connexion : boîte à bornes
- Débit (m3/h) : 275
- Indice de protection : 55
- Température de l'air véhiculé : de - 20° à + 120°
- Vitesse (tours/minute) : 1440
- Niveau sonore (décibels) : 50
- Intensité (ampères) : 0.6
- Puissance absorbée (watts) : 50
- Conformité RoHs : Oui
- Monté sur : roulements
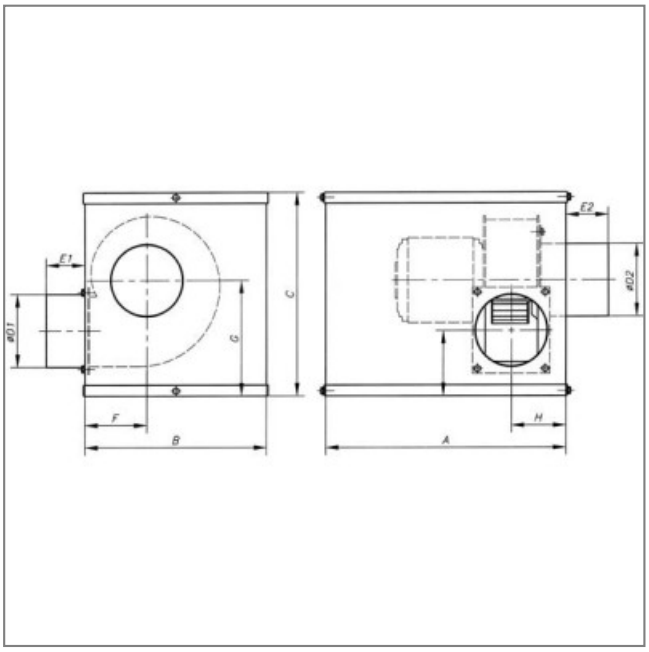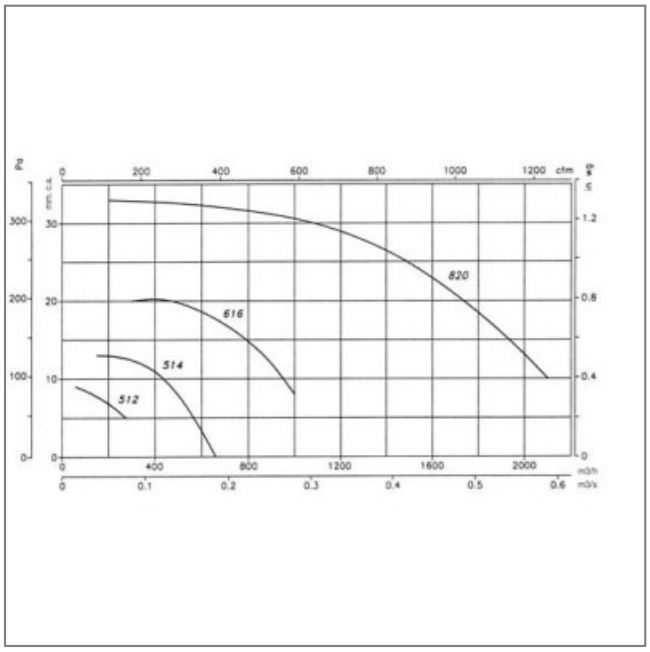
Côte d'encombrement : A= 330mm, B = 250mm, C = 280mm, ØD1 = 100mm, E1 = 53mm, ØD2 = 100mm, E2 = 59mm, F = 85mm, G = 159mm, H= 75mm, I = 90mm