S.A.S.à Conseil de Surveillance au capital de 525 000 Euros
Parc Industriel des 50 Arpents
8, square Louis Blanc
77680 ROISSY-EN-BRIE - France

AEROTHERME FIXE - 40021109

L'aérotherme fixe est un dispositif de chauffage installé de manière permanente dans un emplacement spécifique, assurant une source de chaleur constante. Il est couramment utilisé dans des structures telles que des entrepôts, des usines ou des hangars, où un chauffage permanent et localisé est requis.

Aérotherme silencieux et efficace pour une utilisation fixe. Il convient pour le chauffage, le séchage et la ventilation des lieux de stockage, entrepôts, ateliers, magasins, locaux publics etc.Il est munis d'un thermostat intégré, la puissance et le débit d'air doivent être réglés par le boîtier de commande (à commander séparément). Plusieurs appareils peuvent être commandés par un seul boîtier de commande (jusqu'à 4 appareils/boîtier). Livré avec une console murale orientable permettant de diriger le flux d'air. Avantages : Lampe témoin de mise sous tension. Carénage anticorrosion en tôle d'acier galvanisée à chaud laqué blanc. La console de fixation peut être fixée sous des angles différents, ce qui permet de diriger le flux d'air vers le bas et sur les côtés. Thermostat intégré + 5° - + 35°C. Protection de surchauffe à réarmement manuel. Marquage CE.

Caractéristiques :
- Nombre de vitesses : 2
- Alimentation : 400V
- Débit (m3/h) : 900/1300
- Indice de protection : 44
- Niveau sonore (décibels) : 39/47
- Intensité (ampères) : 13
- Puissance absorbée (watts) : 4500/9000
- Conformité RoHs : Oui

S.A.S.à Conseil de Surveillance au capital de 525 000 Euros
Parc Industriel des 50 Arpents
8, square Louis Blanc
77680 ROISSY-EN-BRIE - France

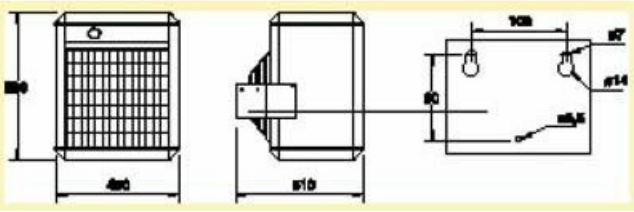

Montage
Les aérothermes Panther sont conçus pour un montage mural. La console de fixation orientable (3 positions) fournie avec les appareils permet de diriger le flux d'air vers le bas et sur les côtés. Les Panther ne doivent pas être montés au plafond. Pour les distances de sécurité, voir Fig. 1.

Montage avec un coffret mélangeur
Le coffret mélangeur est disponible en option et il existe en deux tailles; le PBS01 convient pour le Panther 6–15 kW et le PBS02 pour le Panther 20–30 kW. Le coffret mélangeur est livré avec cadre de scellement et grilles de mur extérieur. Le cadre de scellement et la grille doivent être encastrés ou vissés sur le mur. Les dimensions du trou

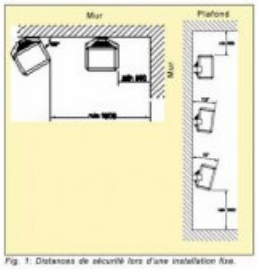
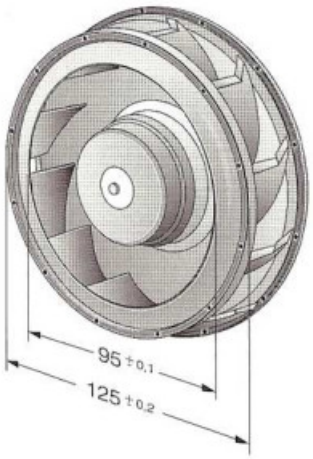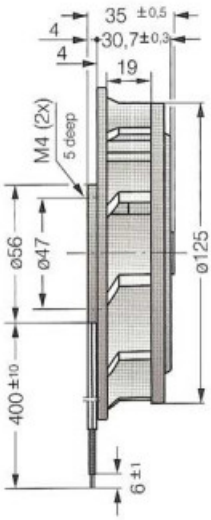
Fig. 1: Distances de sécurité lors d'une installation fixe.