S.A.S.à Conseil de Surveillance au capital de 525 000 Euros
Parc Industriel des 50 Arpents
8, square Louis Blanc
77680 ROISSY-EN-BRIE - France

Ventilateur hélicoïde W1G200-EC87-25 - 13530211

Caractéristiques :

- A économie d'énergie : Oui
- Fréquence : 50/60Hz
- Alimentation : 230V
- Type de connexion : câble
- Débit (m3/h) : 460
- Diamètre (hélice ou turbine) : 200
- Indice de protection : 54
- Sens de l'air : Hélice vers fixations
- Température de l'air véhiculé : de - 30° à + 50°
- Vitesse (tours/minute) : 1300
- Niveau sonore (décibels) : 42
- Intensité (ampères) : 0.07
- Puissance absorbée (watts) : 8.5
- Conformité RoHs : Oui
- Monté sur : roulements

Côte d'encombrement : -

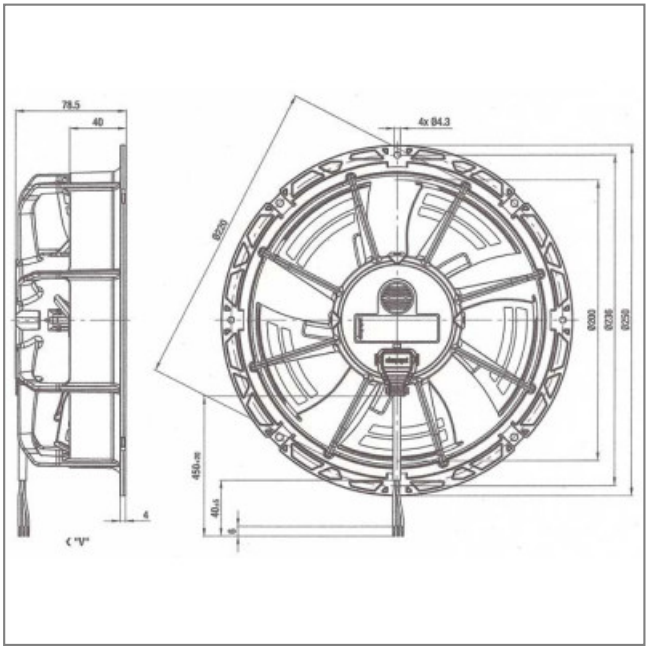

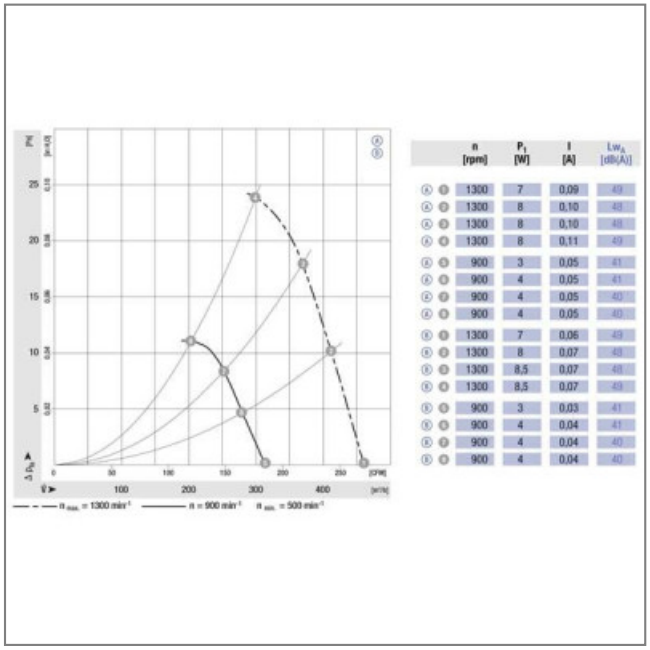

n [rpm]	P_1 [W]	I [A]	Lw_A [dB(A)]
1300	7	0,09	49
1300	8	0,10	48
1300	8	0,10	48
1300	8	0,11	49
900	3	0,05	41
900	4	0,05	41
900	4	0,05	40
900	4	0,05	40
1300	7	0,06	49
1300	8	0,07	48
1300	8,5	0,07	48
1300	8,5	0,07	49
900	3	0,03	41
900	4	0,04	41
900	4	0,04	40
900	4	0,04	40