S.A.S.à Conseil de Surveillance au capital de 525 000 Euros
Parc Industriel des 50 Arpents
8, square Louis Blanc
77680 ROISSY-EN-BRIE - France

Ventilateur hélicoïde W4D450-CO14-01 - 13030455

Ce ventilateur **ebmpapst** est idéal pour les professionnels car il est multi-usages dans le domaine de électricité, électronique, froid industriel, industrie, ingénierie industrielle …

- Ventilateur avec moteur à rotor extérieur

- Hélice 5 pales en tôle d'acier galvanisé peint en noir

- Roulements à billes

- Sens d'air hélice vers fixation

- Branchement électrique câble

- IP44

- Isolation classe F

- Masse 8,22kg

Caractéristiques :
- Fréquence : 50/60Hz
- Alimentation : 400V
- Type de connexion : boîte à bornes
- Débit (m3/h) : 6850
- Diamètre (hélice ou turbine) : 450
- Indice de protection : 54
- Sens de l'air : Hélice vers fixations
- Température de l'air véhiculé : de - 40° à + 70°
- Vitesse (tours/minute) : 1330
- Intensité (ampères) : 1.10
- Puissance absorbée (watts) : 585
- Conformité RoHs : Oui
- Monté sur : roulements

Côte d'encombrement : -

S.A.S.à Conseil de Surveillance au capital de 525 000 Euros
Parc Industriel des 50 Arpents
8, square Louis Blanc
77680 ROISSY-EN-BRIE - France

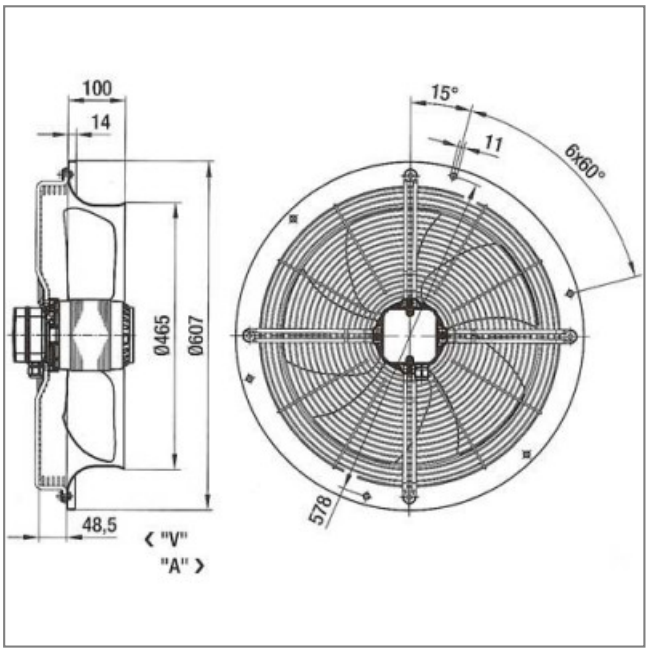

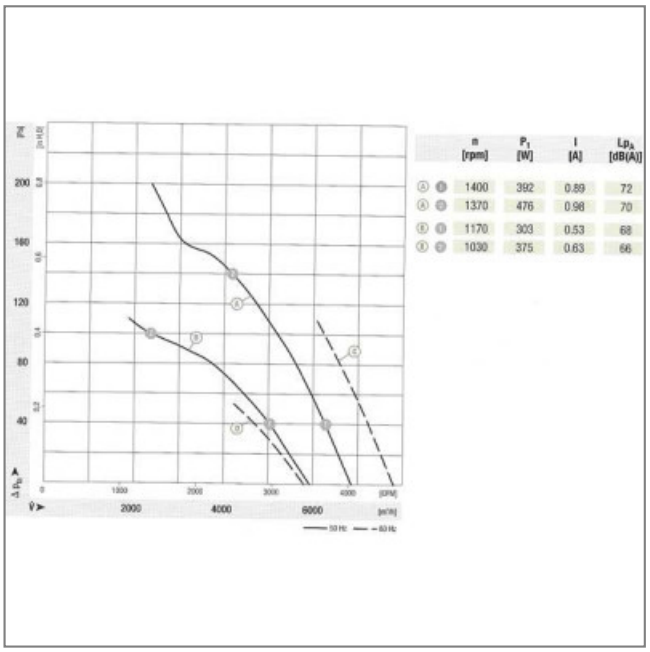

	n [rpm]	P_1 [W]	I [A]	Lp_A [dB(A)]
Ⓐ ⓑ	1400	392	0.89	72
Ⓐ ⓒ	1370	476	0.98	70
Ⓑ ⓑ	1170	303	0.53	68
Ⓑ ⓒ	1030	375	0.63	66