S.A.S.à Conseil de Surveillance au capital de 525 000 Euros
Parc Industriel des 50 Arpents
8, square Louis Blanc
77680 ROISSY-EN-BRIE - France

CAISSON EXTRACTION SB 250C - 18021203

Caractéristiques :
- Dimensions entrée d'air : 250
- Dimensions sortie d'air (L x h) : 250
- Alimentation : 230V
- Type de connexion : boîte à bornes
- Débit (m3/h) : 980
- Indice de protection : 44
- Température de l'air véhiculé : de - 10° à + 55°
- Vitesse (tours/minute) : 2120
- Niveau sonore (décibels) : 37
- Intensité (ampères) : 1.13
- Puissance absorbée (watts) : 255
- Conformité RoHs : Oui
- Monté sur : roulements
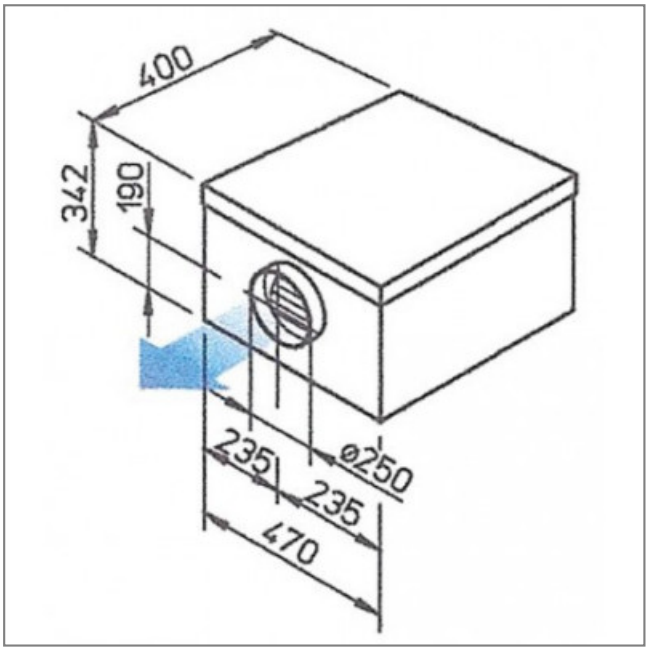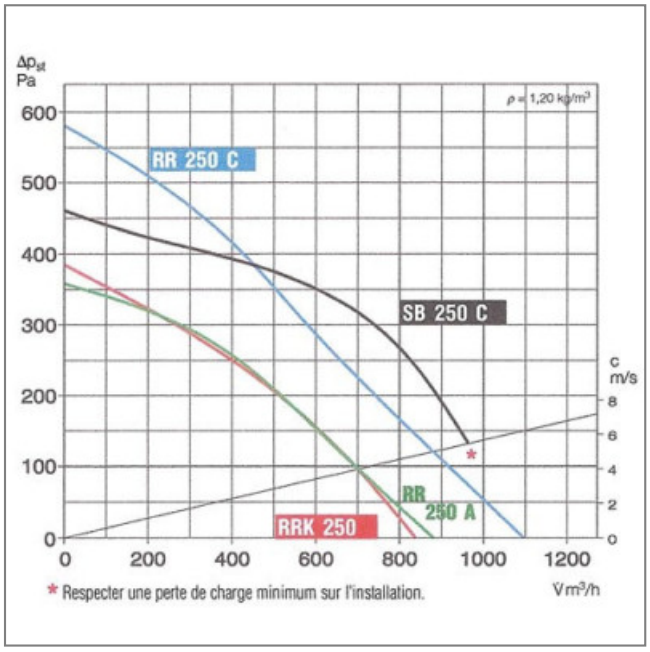
Côte d'encombrement : -