S.A.S.à Conseil de Surveillance au capital de 525 000 Euros
Parc Industriel des 50 Arpents
8, square Louis Blanc
77680 ROISSY-EN-BRIE - France

FERMETURE N°217 DECALAGE 32MM - 70015218

Caractéristiques :
- Conformité RoHs : Non
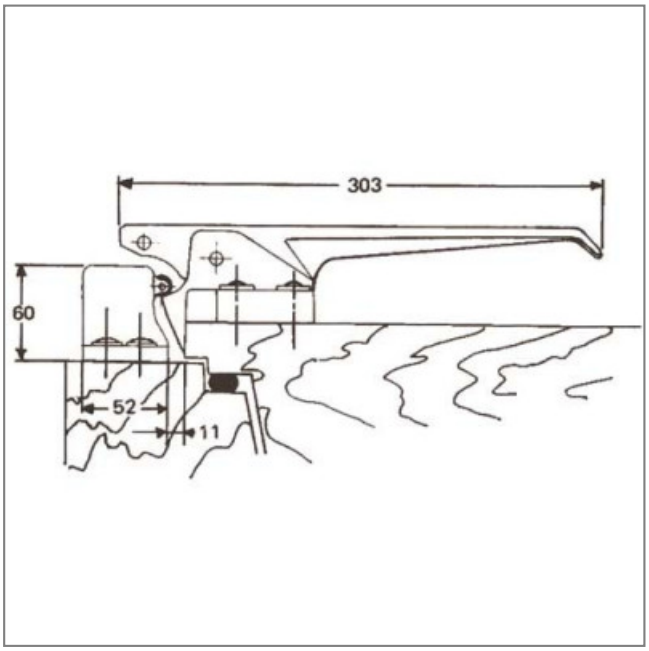
Côte d'encombrement : -