S.A.S.à Conseil de Surveillance au capital de 525 000 Euros
Parc Industriel des 50 Arpents
8, square Louis Blanc
77680 ROISSY-EN-BRIE - France

VENTILATEUR POUR GAINES DIAM.160MM - 18023160

"Ventilateur de gaine démontable, faible encombrement, pour insertion sur conduits. Débit et une pression élevés. Conçu pour être inséré directement sur les réseaux de gaines. Nombreuses applications dans les domaines tertiaires, industriels et résidentiels. Particularités : en standard avec 2 vitesses; débit variable à 100%, entretien et nettoyage facilités, sans démontage du réseaude gaines, par simple retrait de l'unité ventilateur, console de montage intégrée facilitant le montage mural ou plafonnier."

Caractéristiques :

- Dimensions entrée d'air : 160
- Dimensions sortie d'air (L x h) : 160
- Nombre de vitesses : 2
- Alimentation : 230V
- Type de connexion : boîte à bornes
- Débit (m3/h) : 390/550
- Indice de protection : 44
- Température de l'air véhiculé : de - 40° à + 40°
- Vitesse (tours/minute) : 1520/2290
- Niveau sonore (décibels) : 41/49
- Intensité (ampères) : 0.18/0.26
- Puissance absorbée (watts) : 40/58
- Conformité RoHs : Oui
- Monté sur : roulements

Côte d'encombrement : -

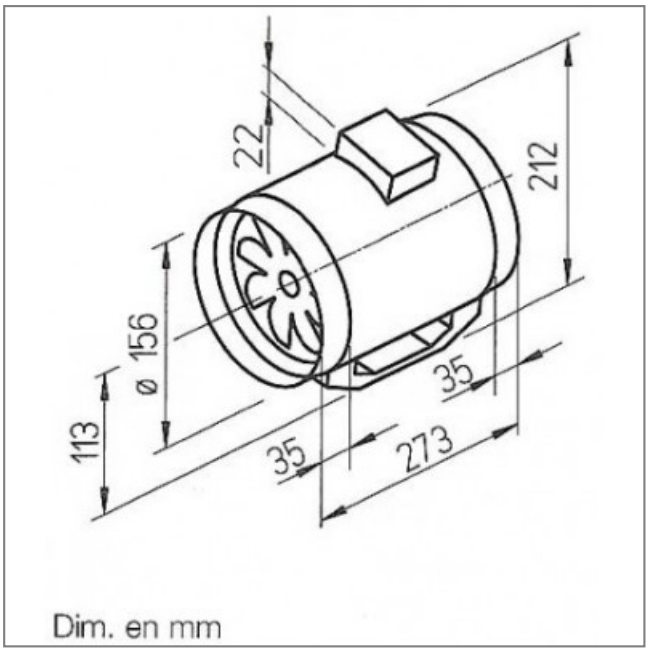

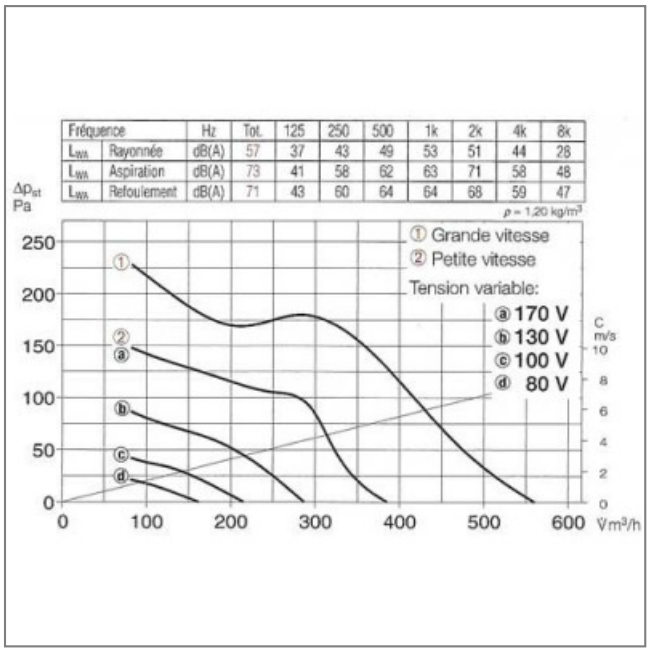

Fréquence		Hz	Tot.	125	250	500	1k	2k	4k	8k
L_{WA}	Rayonnée	dB(A)	57	37	43	49	53	51	44	28
L_{WA}	Aspiration	dB(A)	73	41	58	62	63	71	58	48
L_{WA}	Refoulement	dB(A)	71	43	60	64	64	68	59	47
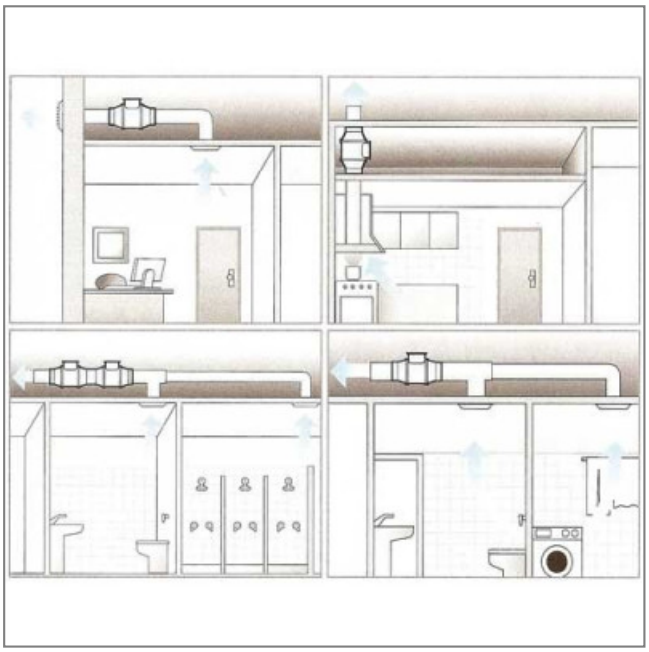
S.A.S.à Conseil de Surveillance au capital de 525 000 Euros
Parc Industriel des 50 Arpents
8, square Louis Blanc
77680 ROISSY-EN-BRIE - France