S.A.S.à Conseil de Surveillance au capital de 525 000 Euros
Parc Industriel des 50 Arpents
8, square Louis Blanc
77680 ROISSY-EN-BRIE - France

FB056-SDW.4F.A4L - 11010439

Caractéristiques :
- Fréquence : 50/60Hz
- Alimentation : 400V
- Type de connexion : câble
- Débit (m3/h) : 6700
- Diamètre (hélice ou turbine) : 560
- Indice de protection : 54
- Sens de l'air : Fixations vers hélice
- Température de l'air véhiculé : de - 25° à + 70°
- Vitesse (tours/minute) : 900/600
- Niveau sonore (décibels) : 68
- Intensité (ampères) : 0.76/0.42
- Puissance absorbée (watts) : 310/200
- Conformité RoHs : Oui
- Monté sur : roulements

Côte d'encombrement : B1 = 141mm, B2 = 77mm, B3 = 89mm, B4 = 52mm, D1 = 551mm, D2 = 594mm, D3 = 725mm, D4 = 9.5mm, E = 700mm

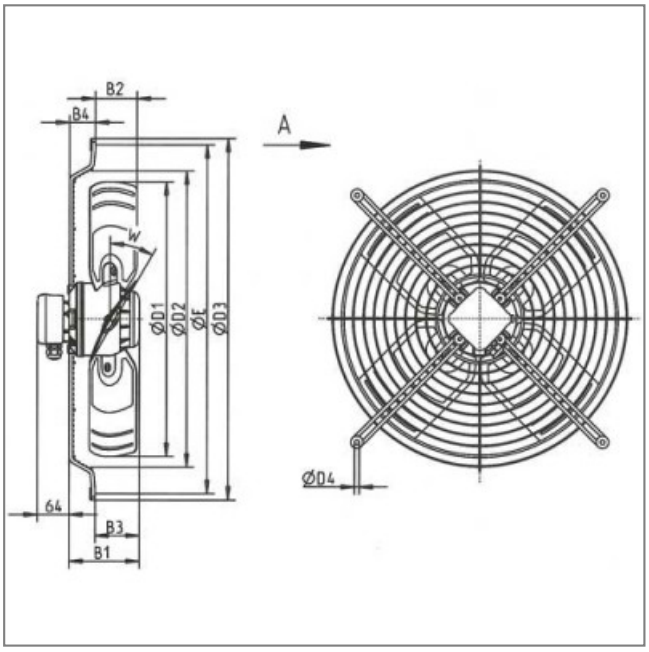

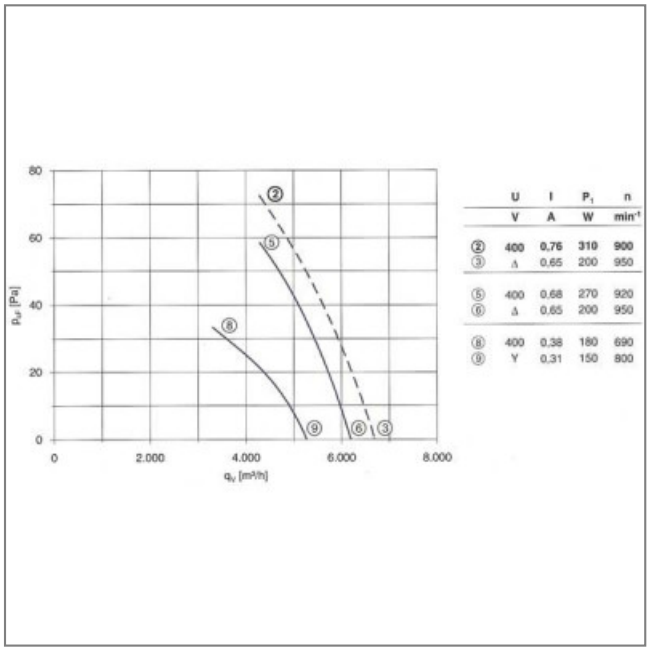

	U	I	P_1	n
	V	A	W	min^{-1}
②	400	0,76	310	900
③	Δ	0,65	200	950
⑤	400	0,68	270	920
⑥	Δ	0,65	200	950
⑧	400	0,38	180	690
⑨	Y	0,31	150	800