S.A.S.à Conseil de Surveillance au capital de 525 000 Euros
Parc Industriel des 50 Arpents
8, square Louis Blanc
77680 ROISSY-EN-BRIE - France

Ventilateur hélicoïde S0450 4PR25 MX40P04 - 26020464

Facilité d'utilisation pour ce ventilateur **ziehl-abegg** dans tous domaines d'activité : agro-alimentaire, bureau d'études, métrologie, grande distribution, etc

- Ventilateur avec impulseur 4 pales en tôle d'aluminium emboutie
- Branchement électrique par boîte à borne
- Isolation classe F
- Protection thermique à ouverture
- IP54
- Sens d'air hélice vers moteur

- Grille de protection
- Roulements à billes
- Masse 13,44kg

Caractéristiques :
- Fréquence : 50/60Hz
- Alimentation : 230V
- Type de connexion : boîte à bornes
- Diamètre (hélice ou turbine) : 450
- Indice de protection : 54
- Sens de l'air : Aspirant (Hélice - Moteur)
- Température de l'air véhiculé : de - 30° à + 60°
- Vitesse (tours/minute) : 1500
- Intensité (ampères) : 2.1
- Puissance absorbée (watts) : 400
- Conformité RoHs : Oui
- Monté sur : roulements

Côte d'encombrement : -
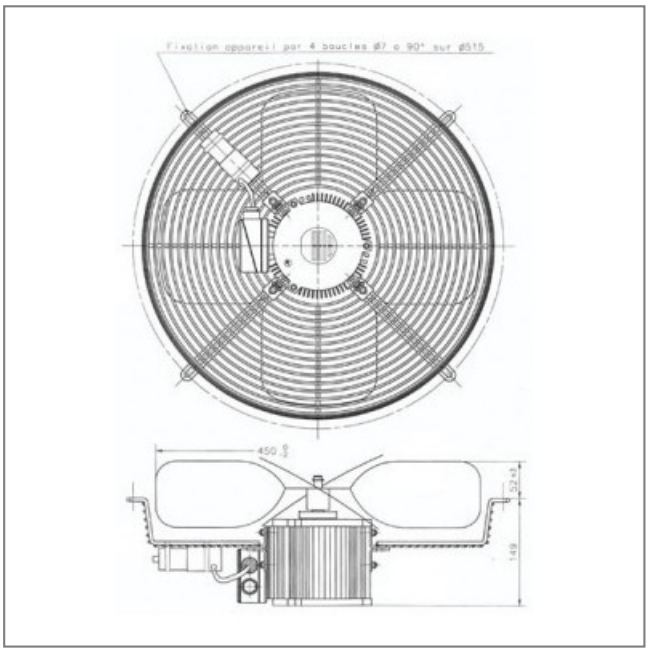
S.A.S.à Conseil de Surveillance au capital de 525 000 Euros
Parc Industriel des 50 Arpents
8, square Louis Blanc
77680 ROISSY-EN-BRIE - France