S.A.S.à Conseil de Surveillance au capital de 525 000 Euros
Parc Industriel des 50 Arpents
8, square Louis Blanc
77680 ROISSY-EN-BRIE - France

Moteur électrique iQ3612 MULTI-FIXATIONS - 13500050

Caractéristiques :
- A économie d'énergie : Oui
- Puissance rendue (watts) : 10
- Longueur du câble (m) : 1.50
- Fréquence : 50/60Hz
- Alimentation : 230V
- Type de connexion : câble
- Indice de protection : 54
- Température de l'air véhiculé : de - 40° à + 50°
- Vitesse (tours/minute) : 1300
- Conformité RoHs : Oui
- Monté sur : roulements
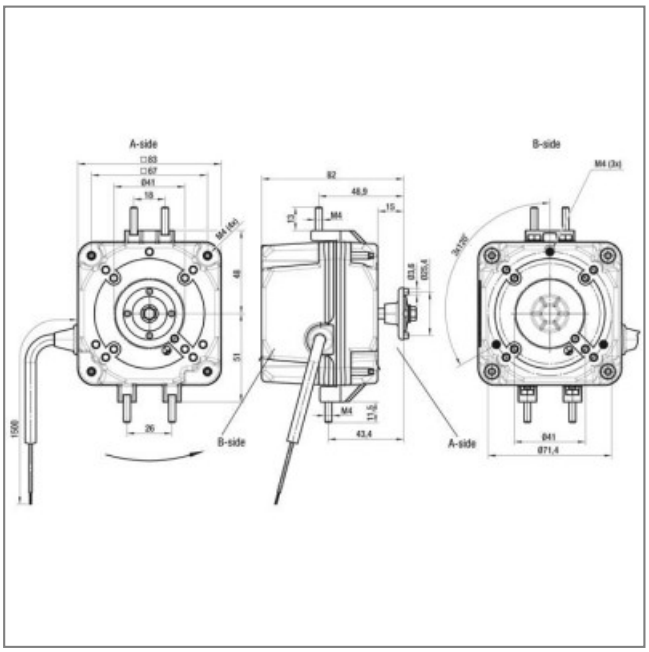
Côte d'encombrement : a = 82mm, b = 43.5mm