S.A.S.à Conseil de Surveillance au capital de 525 000 Euros
Parc Industriel des 50 Arpents
8, square Louis Blanc
77680 ROISSY-EN-BRIE - France

GRILLE CORBEILLE SUPPORT MOTEUR DIAM 254 POUR MOTEURS Q - 13033258

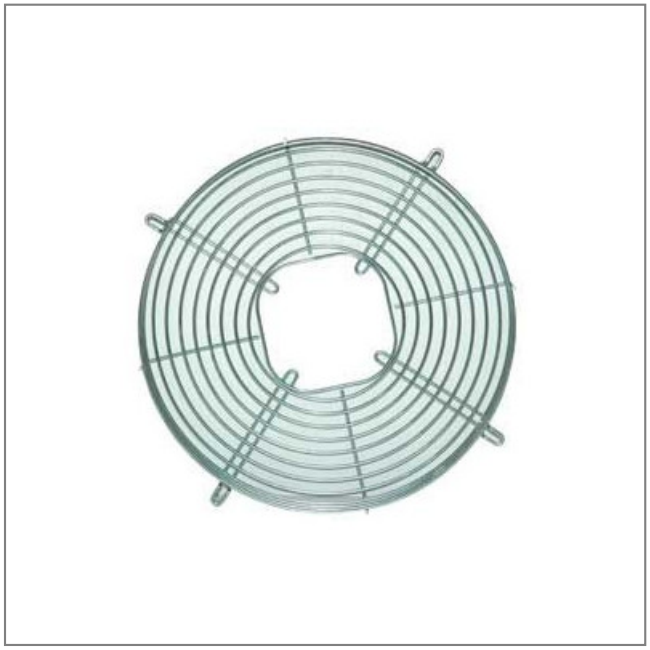

Caractéristiques :
- Fréquence : 50/60Hz
- Diamètre (hélice ou turbine) : 254
- Conformité RoHs : Non
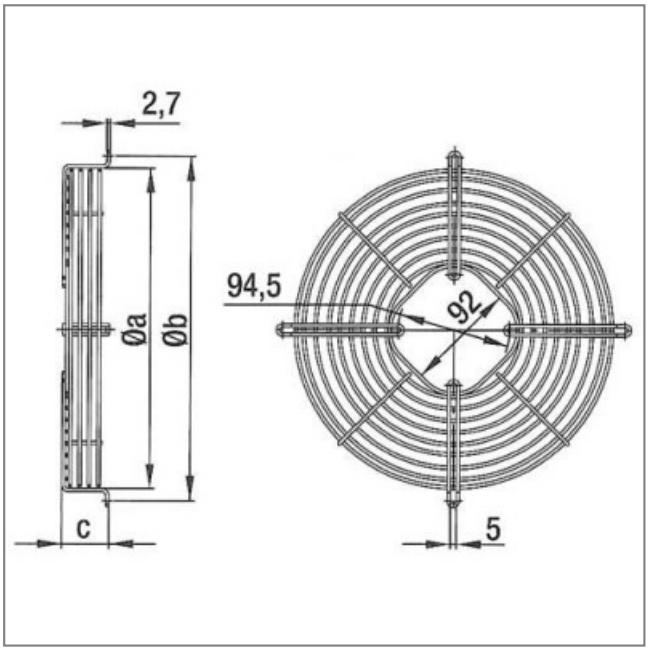
Côte d'encombrement : a = 270mm, b = 290mm, c = 40mm