S.A.S.à Conseil de Surveillance au capital de 525 000 Euros
Parc Industriel des 50 Arpents
8, square Louis Blanc
77680 ROISSY-EN-BRIE - France

Extracteur KD 355/4/70/40 - 18031356

Caractéristiques :

- Dimensions entrée d'air : 696x395.5
- Dimensions sortie d'air (L x h) : 696x395.5
- Alimentation : 230/400V
- Type de connexion : bornier
- Débit (m3/h) : 5900
- Indice de protection : 54
- Température de l'air véhiculé : de - 40° à + 40°
- Vitesse (tours/minute) : 1295
- Niveau sonore (décibels) : 53
- Intensité (ampères) : 10.5
- Puissance absorbée (watts) : 3600
- Conformité RoHs : Oui
- Monté sur : roulements
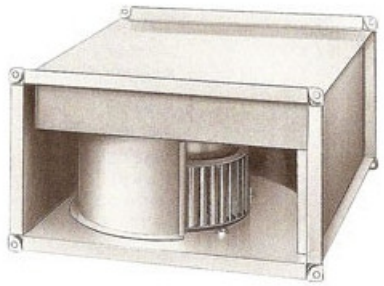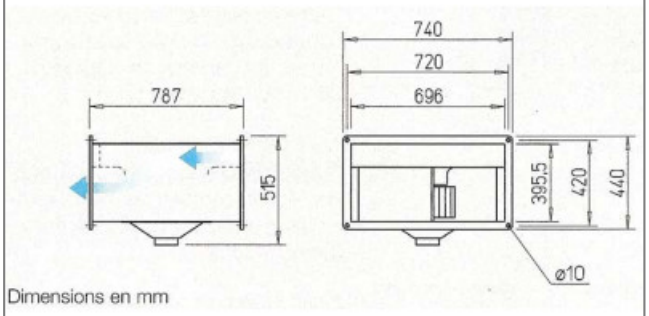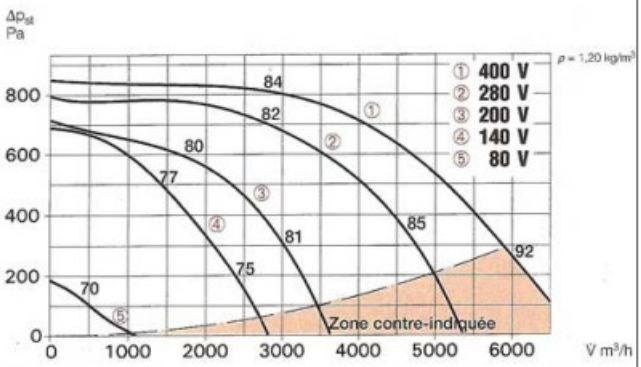
Côte d'encombrement : -