S.A.S.à Conseil de Surveillance au capital de 525 000 Euros
Parc Industriel des 50 Arpents
8, square Louis Blanc
77680 ROISSY-EN-BRIE - France

Ventilateur centrifuge ASC 15/8 - 30041251

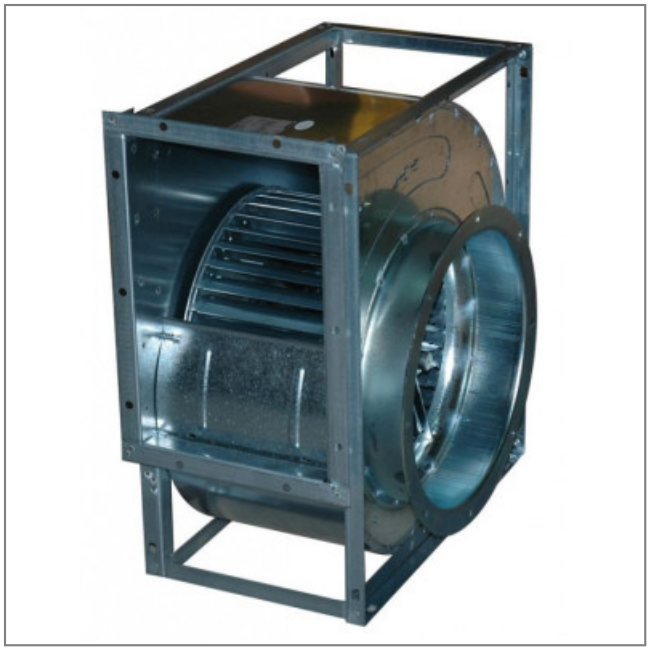

Facilité d'utilisation pour ce ventilateur **NICOTRA** dans tous domaines d'activité : agro-alimentaire, bureau d'études, métrologie, grande distribution, etc

- Entrainement par courroie avec pales inclinées vers l'avant
- Ventilateur avec turbine à réaction en tôle d'acier galvanisé
- Performances élevées
- Protection thermique à l'extérieur
- Chassis avec cornières
- IP 55
- Classe thermique F
- Pression miminum : 1200 Pa
- Roulements à billes
- Masse 25,4kg

Caractéristiques :
- Dimensions sortie d'air (L x h) : 260x404
- Fréquence : 50/60Hz
- Débit (m3/h) : 12500
- Température de l'air véhiculé : de - 20° à + 85°
- Vitesse (tours/minute) : 1700
- Puissance absorbée (watts) : 5500
- Conformité RoHs : Non

Côte d'encombrement : A = 539mm, B = 621mm, C = 404mm, G = 267mm, H = 578mm, T = 273mm, v = 39mm, n = 6mm, x1 = 449mm, x2 = 531mm, E = 429mm, F = 260mm, P = 290mm, Z = 316mm, ØL = 405mm, ØQ = 360mm, K = 435mm, R = 290mm, w = 78mm, y = 63mm, Ød = 25mm, m = 50mm, uxs = 11x16.
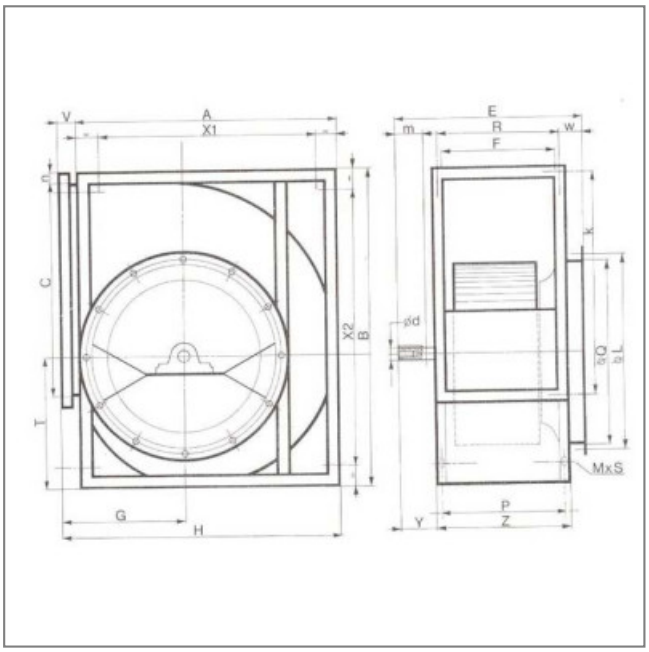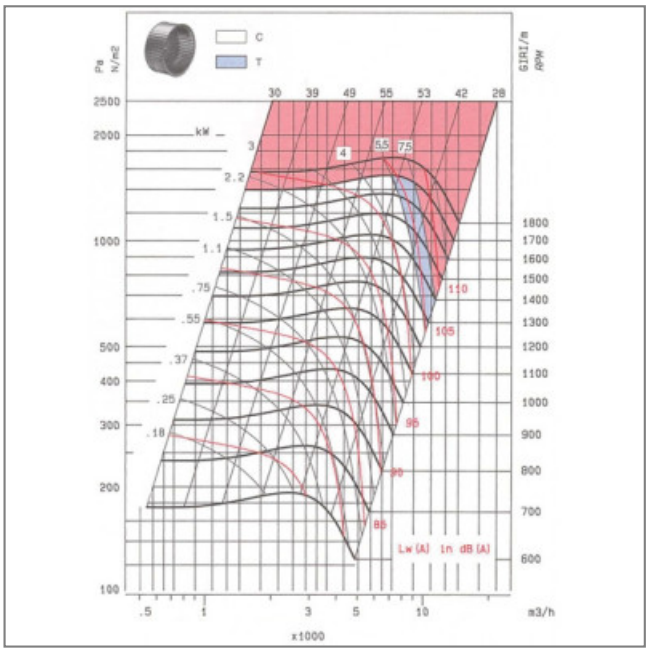
S.A.S.à Conseil de Surveillance au capital de 525 000 Euros
Parc Industriel des 50 Arpents
8, square Louis Blanc
77680 ROISSY-EN-BRIE - France