S.A.S.à Conseil de Surveillance au capital de 525 000 Euros
Parc Industriel des 50 Arpents
8, square Louis Blanc
77680 ROISSY-EN-BRIE - France

PUITS CANADIEN DUOLIX MAX MAISON AVEC CAVE - 20200410

Le puit canadien utilise l'inertie de la terre pour rafraîchir l'air neuf l'été et le préchauffer l'hiver. Ce kit complet est composé d'une centrale double flux (référence 20200353), d'une prise d'air neuf (référence 20209250), d'une gaine (référence 20990225), d'une prise d'air murale (référence 20209226), d'un kit traversée de mur (référence 20209251), d'une croix équerre (référence 20209252), d'un bouchon (référence 20209232), d'un bouchon avec purge (référence 20209224), d'un kit de connexion sonde de gaine (référence 20209254), d'une sonde de gaine (référence 20209255) et d'un registre motorisé (référence 20300125).

Caractéristiques :
- Version silence : Oui
- Type de VMC : Double flux
- A économie d'énergie : Oui
- Alimentation : 230V
- Conformité RoHs : Oui
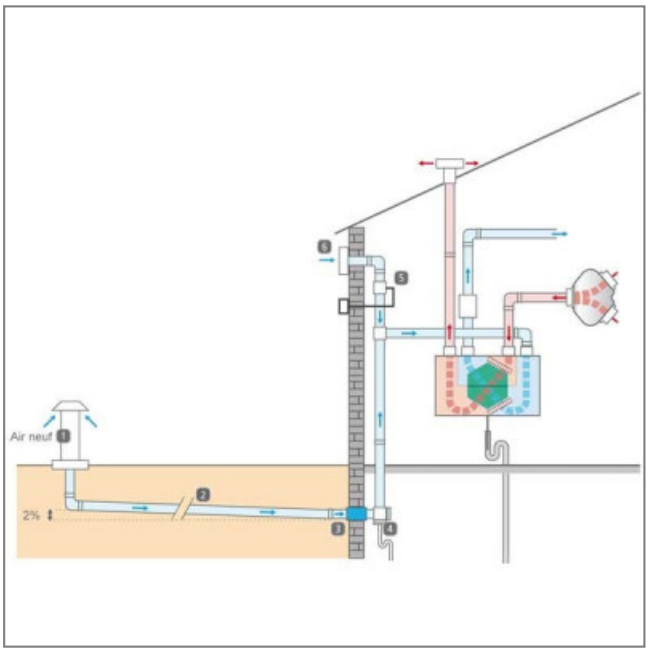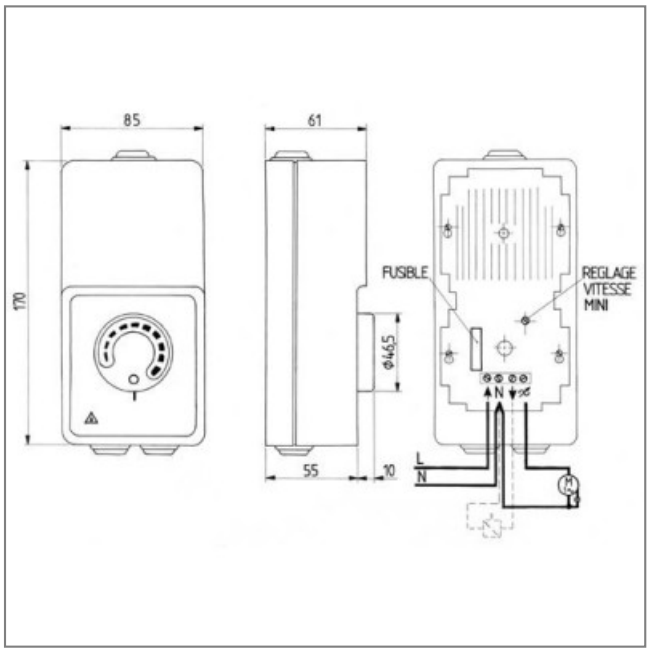
Côte d'encombrement : 1) prise d'air neuf, 2) gaine, 3) kit traversée de mur, 4) croix équerre, bouchon, bouchon avec purge, 5) registre motorisé , 6) prise d'air murale.