S.A.S.à Conseil de Surveillance au capital de 525 000 Euros
Parc Industriel des 50 Arpents
8, square Louis Blanc
77680 ROISSY-EN-BRIE - France

GRILLE SUPPORT CORBEILLE FC 080 - 11029775

Pour cette grille **ziehl-abegg**, la gamme d'application est très large : évacuation d'air, séchage, air de recirculation, soufflerie, installations d'épuration…

- Grille en fil d'acier revêtu de poudre phosphatée

- Masse 1,50kg

Caractéristiques :
- Fréquence : 50/60Hz
- Diamètre (hélice ou turbine) : 800
- Conformité RoHs : Non
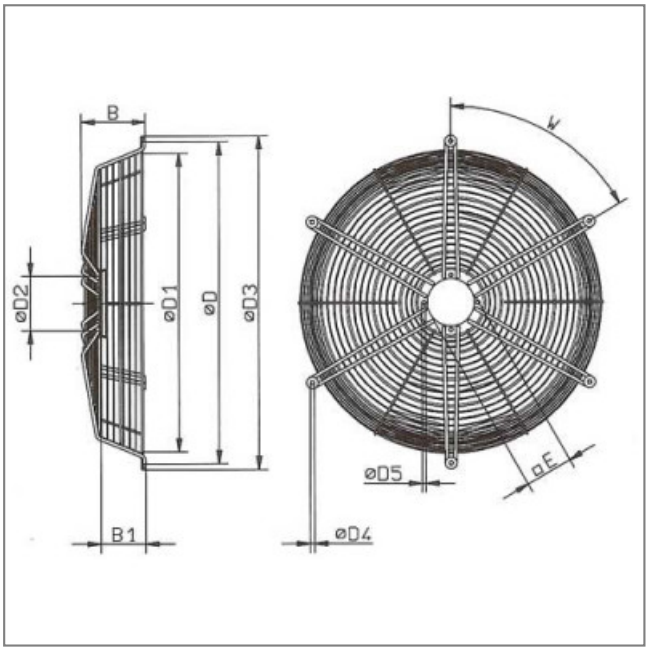
Côte d'encombrement : B = 193mm, B1 = 135mm, D = 960mm, D1 = 891mm, D2 = 162mm, D3 = 995mm, D4 = 12mm, E = 140.5mm, W = 6x60°