S.A.S.à Conseil de Surveillance au capital de 525 000 Euros
Parc Industriel des 50 Arpents
8, square Louis Blanc
77680 ROISSY-EN-BRIE - France

VENTILATEUR A FILTRE SK 3237.100/ SK 3321.117 - 21020010

Ventilateur à filtre complet prêt au montage avec cartouches filtrantes. Caractéristiques :
- Alimentation : 230V
- Débit (m3/h) : 15
- Indice de protection : 54
- Température de l'air véhiculé : de - 10° à + 55°
- Niveau sonore (décibels) : 41
- Puissance absorbée (watts) : 12.5
- Conformité RoHs : Oui
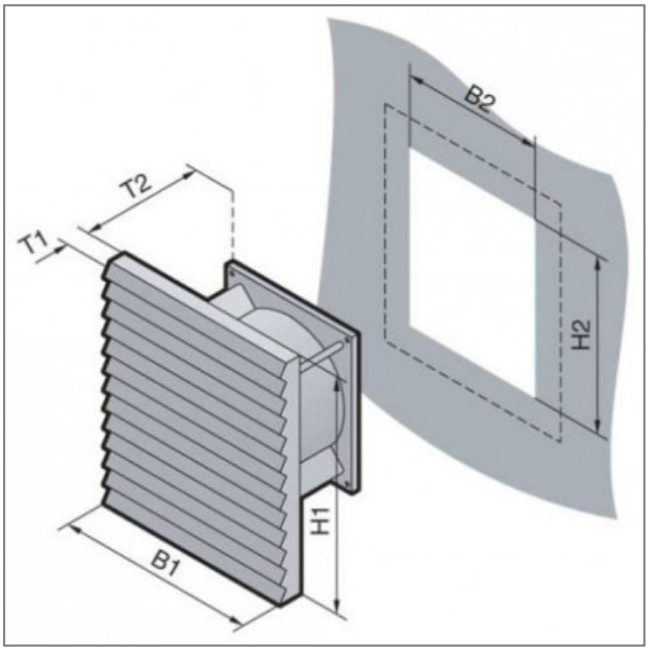
Côte d'encombrement : B1 = 116.5mm, H1 = 116.5mm, B2 = 93mm, H2 = 93mm, T1 = 10mm, T2 = 42mm