S.A.S.à Conseil de Surveillance au capital de 525 000 Euros
Parc Industriel des 50 Arpents
8, square Louis Blanc
77680 ROISSY-EN-BRIE - France

Ventilateur compact VENTILATEURS A FILTRE SK 3239.124/SK 3323.027 - 21020080

Ventilateur à filtre complet prêt au montage avec cartouches filtrantes. Caractéristiques :
- Alimentation : 24V
- Débit (m3/h) : 71
- Indice de protection : 54
- Température de l'air véhiculé : de - 10° à + 55°
- Niveau sonore (décibels) : 46
- Puissance absorbée (watts) : 8
- Conformité RoHs : Oui
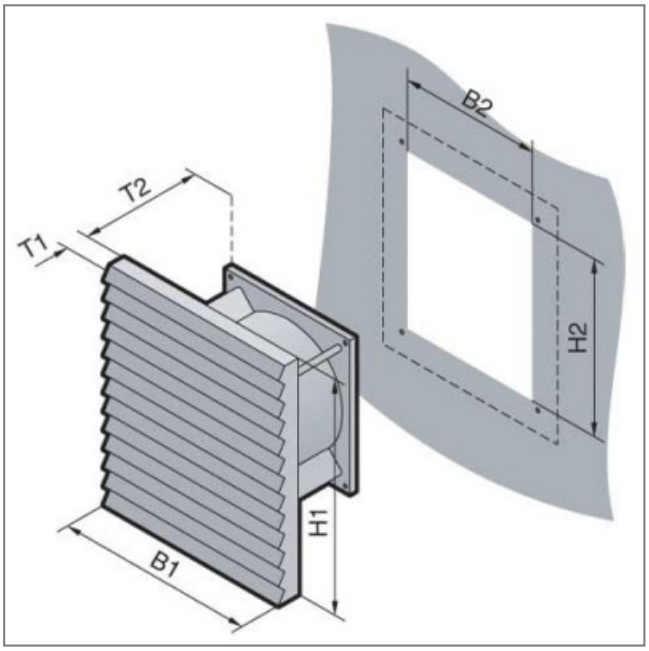
Côte d'encombrement : B1 = 204mm, H1 = 204mm, B2 = 177mm, H2 = 177mm, T1 = 12.5mm, T2 = 82.5mm