S.A.S.à Conseil de Surveillance au capital de 525 000 Euros
Parc Industriel des 50 Arpents
8, square Louis Blanc
77680 ROISSY-EN-BRIE - France

Moteur électrique 11021403 - 31200420

Caractéristiques :

- Longueur totale (mm) : 520
- Diamètre de l'arbre : 12,7
- Longueur de l'arbre (mm) : 170
- Sens de rotation : SIH
- Puissance rendue (watts) : 420
- Nombre de vitesses : 3
- Longueur du câble (m) : 0.30
- Alimentation : 230V
- Type de connexion : câble + cosses
- Température de l'air véhiculé : de - 30° à + 40°
- Vitesse (tours/minute) : 1200
- Intensité (ampères) : 3.7
- Conformité RoHs : Oui
- Monté sur : coussinets
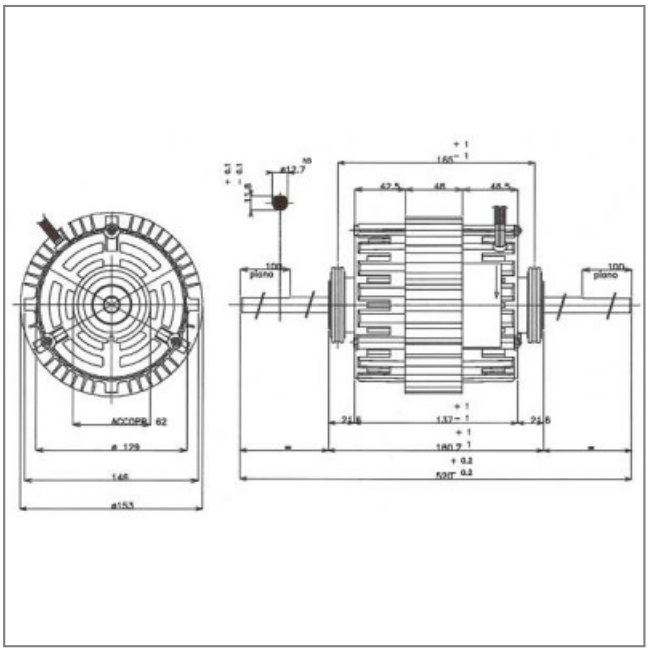
Côte d'encombrement : -