S.A.S.à Conseil de Surveillance au capital de 525 000 Euros
Parc Industriel des 50 Arpents
8, square Louis Blanc
77680 ROISSY-EN-BRIE - France

POIGNEE DE DECOLLEMENT INTERIEURE 6200 - 70040927

Poignée de décollement intérieure pour portes coulissantes positives de 200kg maximum, de 60mm à 120mm avec bourrelet de 35mm. Esthétique et entièrement inoxydable, elle est retenue en priorité par les professionnels de l'agro-alimentaire où l'hygiène est essentielle. Caractéristiques :
- Conformité RoHs : Non
- Conformité RoHs : Non
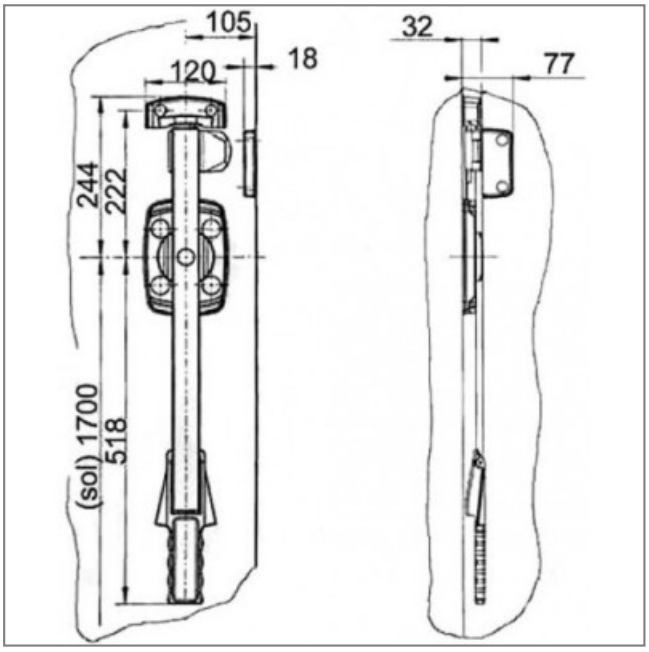
Côte d'encombrement : -