S.A.S.à Conseil de Surveillance au capital de 525 000 Euros
Parc Industriel des 50 Arpents
8, square Louis Blanc
77680 ROISSY-EN-BRIE - France

Ventilateur compact 4114N/2XH - 13020325

Ce matériel innovant a permis à **ebm-papst** d'apporter des réponses performantes dans des secteurs aussi variés que l'électronique, électricité, froid industriel, industrie, ingénierie industrielle, climatisation, chauffage, extraction d'air, industrie agro-alimentaire ou l'élevage…

- Ventilateur avec moteur électronique à rotor extérieur

- IP 20

- Protection contre les inversions de polarité et de verrouillage

- Homologations VDE, UL, CSA.

- Roulements à billes

- Branchement électrique 2 fils, extrémités dénudées et étamées

- Coque et hélice en plastique renforcé de fibre de verre

- Masse 400g

Caractéristiques :
- Dimensions (mm) : 119x119x38
- Longueur du câble (m) : 0,31
- Fréquence : 50/60Hz
- Alimentation : 24V
- Type de connexion : fils
- Débit (m3/h) : 237
- Indice de protection : 20
- Vitesse (tours/minute) : 4400
- Niveau sonore (décibels) : 57
- Puissance absorbée (watts) : 11
- Conformité RoHs : Oui
- Monté sur : roulements

S.A.S.à Conseil de Surveillance au capital de 525 000 Euros
Parc Industriel des 50 Arpents
8, square Louis Blanc
77680 ROISSY-EN-BRIE - France
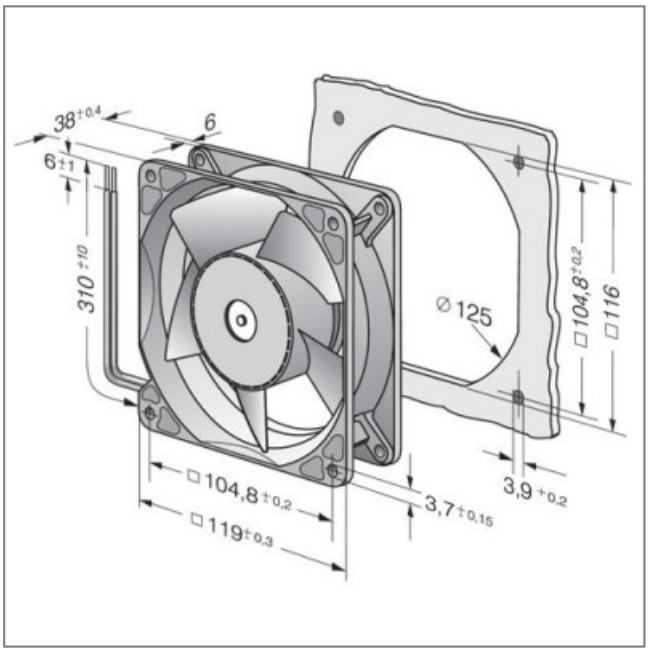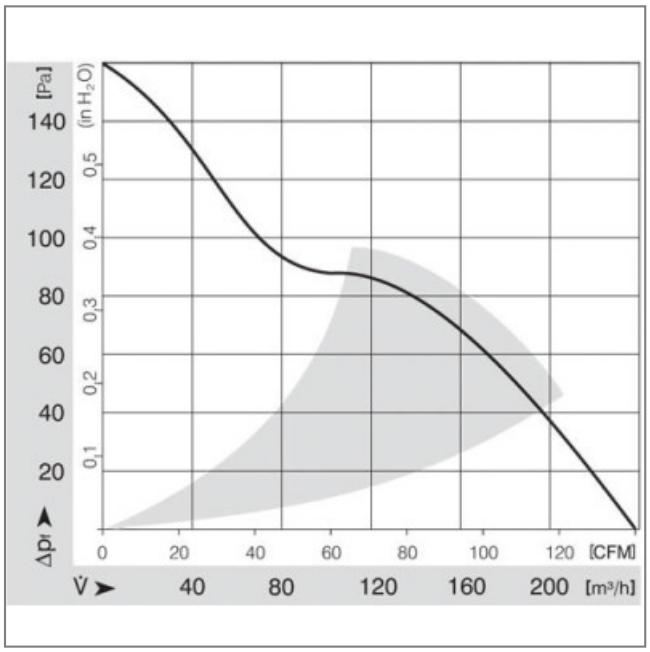
Côte d'encombrement : -