S.A.S.à Conseil de Surveillance au capital de 525 000 Euros
Parc Industriel des 50 Arpents
8, square Louis Blanc
77680 ROISSY-EN-BRIE - France

Moteur électrique M4Q 045 EF01.75BI 34W - 13070318

La conception de ce moteur **ebm-papst** est compact et ultra performante. Il est présent dans de nombreuses applications comme l'aéronautique, l'automobile, la climatisation, perforateurs et lecteurs de bandes...

- Carcasse en aluminium moulé sous pression

- Moteur shaded poles

- Coussinets

- Sens de rotation anti-horaire face à l'arbre

- 2 vis entraxe 26mm

- Homologation CE, VDE

- 3 trous avant sur carter avant et carter arrière

- Isolation classe B

- IP20

- Raccordement électrique par câble

- Sens de rotation anti-horaire face à l'arbre

- Masse 1.07kg

Caractéristiques :
- Puissance rendue (watts) : 34
- Fréquence : 50/60Hz
- Alimentation : 230V
- Type de connexion : câble
- Indice de protection : 20
- Température de l'air véhiculé : de - 30° à + 40°
- Vitesse (tours/minute) : 1300
- Intensité (ampères) : 0.75
- Puissance absorbée (watts) : 110
- Conformité RoHs : Oui
- Monté sur : coussinets

S.A.S.à Conseil de Surveillance au capital de 525 000 Euros
Parc Industriel des 50 Arpents
8, square Louis Blanc
77680 ROISSY-EN-BRIE - France
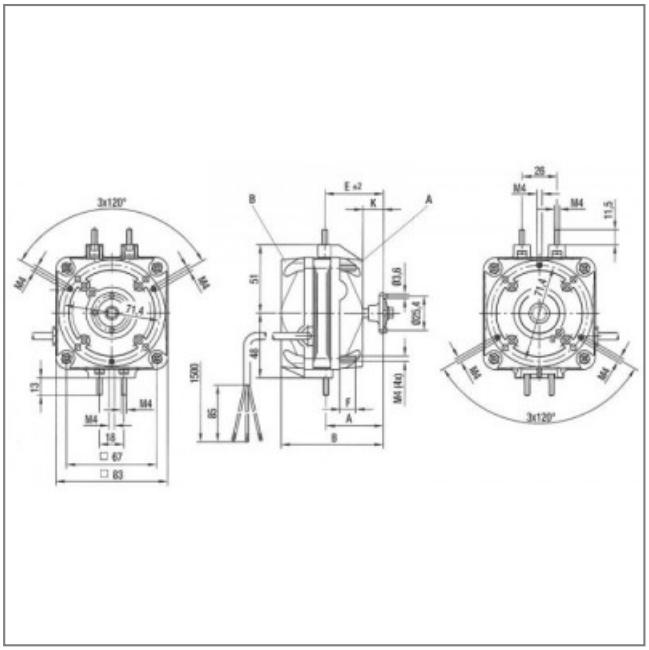
Côte d'encombrement : A = 92mm, B = 125mm, E = 61mm, F = 10mm, K = 33mm