S.A.S.à Conseil de Surveillance au capital de 525 000 Euros
Parc Industriel des 50 Arpents
8, square Louis Blanc
77680 ROISSY-EN-BRIE - France

Ventilateur hélicoïde IA0450 VD46 TG50W06 - 26050444

Caractéristiques :
- Fréquence : 50/60Hz
- Alimentation : 230/400V
- Type de connexion : boîte à bornes
- Débit (m3/h) : 3650
- Diamètre (hélice ou turbine) : 450
- Indice de protection : 55
- Sens de l'air : Soufflant (Moteur - Hélice)
- Température de l'air véhiculé : de - 30° à + 60°
- Vitesse (tours/minute) : 950
- Niveau sonore (décibels) : 66
- Intensité (ampères) : 1.2/0.7
- Puissance absorbée (watts) : 225
- Conformité RoHs : Oui
- Monté sur : roulements
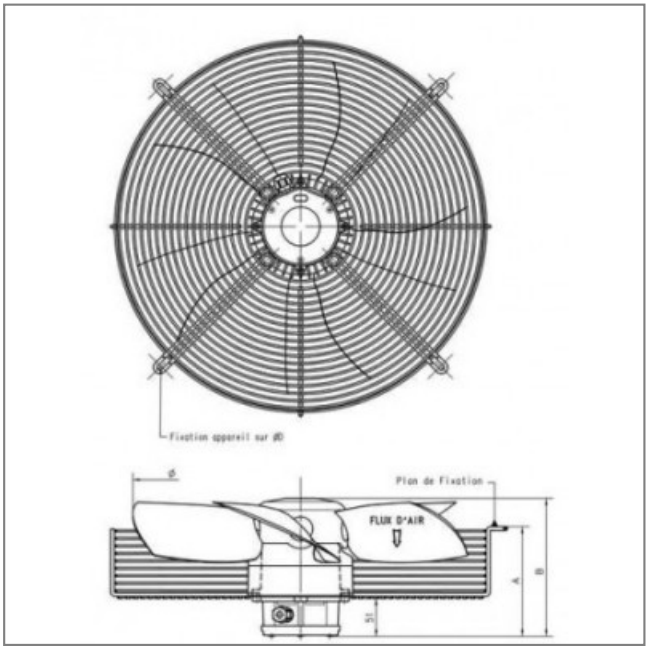
Côte d'encombrement : A = 136mm, B = 174mm, Ø = 530mm, vis = M6