S.A.S.à Conseil de Surveillance au capital de 525 000 Euros
Parc Industriel des 50 Arpents
8, square Louis Blanc
77680 ROISSY-EN-BRIE - France

Ventilateur hélicoïde W3G910-GV02-01 - 13530917

- Caractéristiques :
- A économie d'énergie : Oui
- A économie d'énergie : Oui
- Fréquence : 50/60Hz
- Fréquence : 50/60Hz
- Alimentation : 380/480V
- Alimentation : 380/480V
- Type de connexion : boîte à bornes
- Type de connexion : boîte à bornes
- Débit (m3/h) : 35000
- Débit (m3/h) : 35000
- Diamètre (hélice ou turbine) : 910
- Diamètre (hélice ou turbine) : 910
- Indice de protection : 54
- Indice de protection : 54
- Sens de l'air : Hélice vers fixations
- Sens de l'air : Hélice vers fixations
- Température de l'air véhiculé : de - 25° à + 65°
- Température de l'air véhiculé : de - 25° à + 65°
- Vitesse (tours/minute) : 1000
- Vitesse (tours/minute) : 1000
- Niveau sonore (décibels) : 83
- Niveau sonore (décibels) : 83
- Intensité (ampères) : 4.40
- Intensité (ampères) : 4.40
- Puissance absorbée (watts) : 2880
- Puissance absorbée (watts) : 2880
- Conformité RoHs : Oui
- Conformité RoHs : Oui
- Monté sur : roulements
- Monté sur : roulements

Côte d'encombrement : u = 307mm
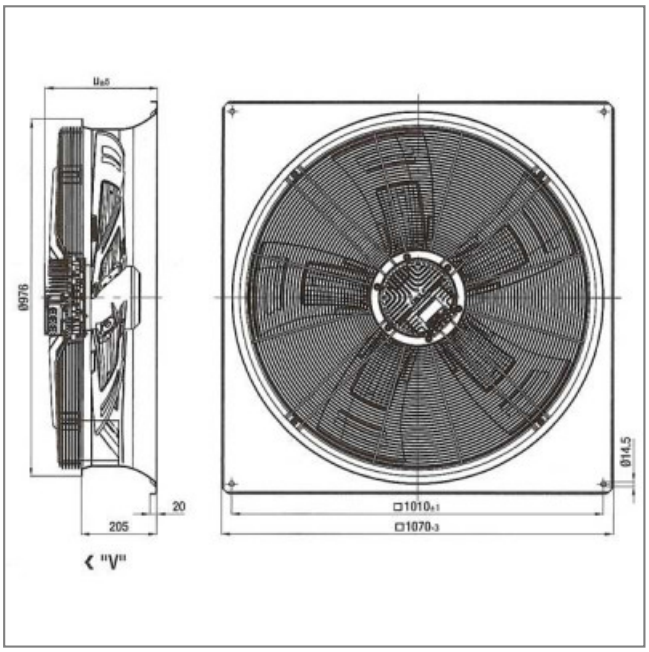
S.A.S.à Conseil de Surveillance au capital de 525 000 Euros
Parc Industriel des 50 Arpents
8, square Louis Blanc
77680 ROISSY-EN-BRIE - France