S.A.S.à Conseil de Surveillance au capital de 525 000 Euros
Parc Industriel des 50 Arpents
8, square Louis Blanc
77680 ROISSY-EN-BRIE - France

Moto-turbine K2E225-AD92-01 - 13430265

Caractéristiques :

- Dimensions (mm) : 270x270
- Fréquence : 50/60Hz
- Alimentation : 230V
- Type de connexion : bornier
- Débit (m3/h) : 1260
- Diamètre (hélice ou turbine) : 225
- Indice de protection : 44
- Température de l'air véhiculé : de - 25° à + 55°
- Vitesse (tours/minute) : 2650
- Niveau sonore (décibels) : 75
- Intensité (ampères) : 0.60
- Puissance absorbée (watts) : 135
- Conformité RoHs : Oui
- Monté sur : roulements

Côte d'encombrement : -

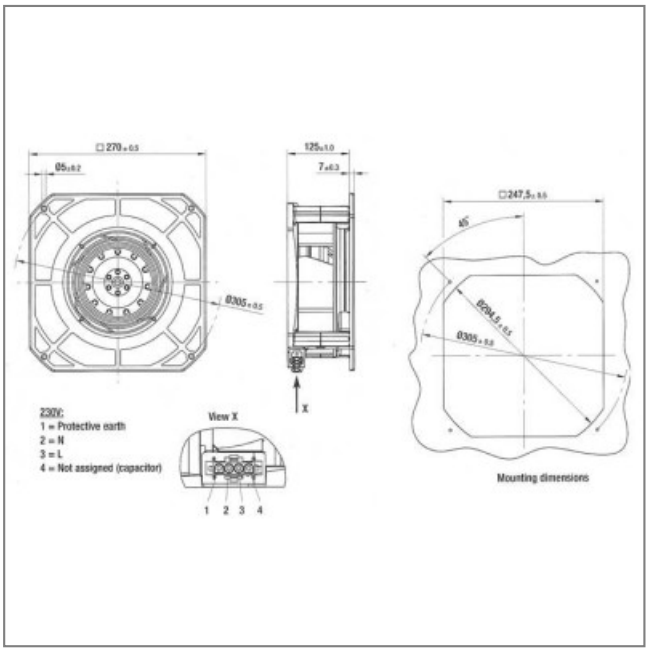

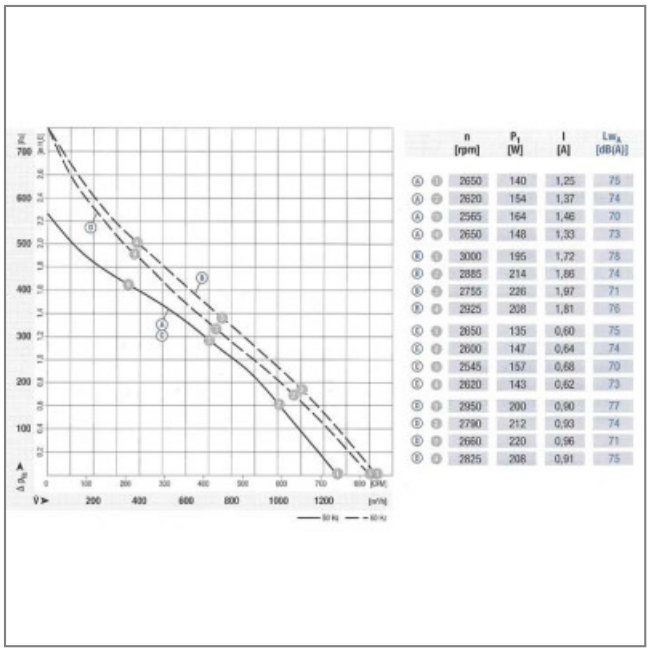

		n [rpm]	P_1 [W]	I [A]	L_{WA} [dB(A)]
A		2650	140	1,25	75
A		2620	154	1,37	74
A		2565	164	1,46	70
A		2650	148	1,33	73
B		3000	195	1,72	78
B		2885	214	1,86	74
B		2755	226	1,97	71
B		2925	208	1,81	76
C		2850	135	0,60	75
C		2600	147	0,64	74
C		2545	157	0,68	70
C		2620	143	0,62	73
D		2950	200	0,90	77
D		2790	212	0,93	74
D		2660	220	0,96	71
D		2825	208	0,91	75