S.A.S.à Conseil de Surveillance au capital de 525 000 Euros
Parc Industriel des 50 Arpents
8, square Louis Blanc
77680 ROISSY-EN-BRIE - France

Ventilateur centrifuge D3G146-AH50-11 - 13620146

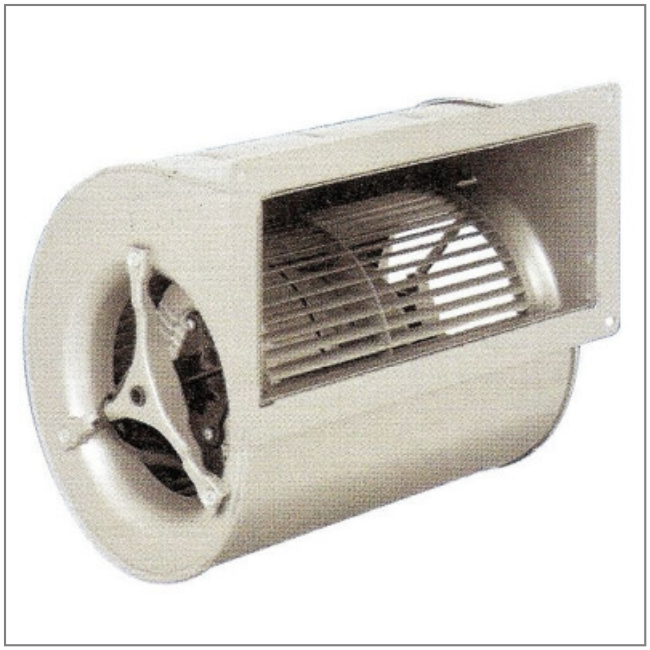

Caractéristiques :

- A économie d'énergie : Oui
- Fréquence : 50/60Hz
- Alimentation : 230V
- Type de connexion : câble
- Diamètre (hélice ou turbine) : 146
- Indice de protection : 44
- Température de l'air véhiculé : de - 25° à + 60°
- Vitesse (tours/minute) : 1740
- Niveau sonore (décibels) : 67
- Intensité (ampères) : 1.30
- Puissance absorbée (watts) : 171
- Conformité RoHs : Oui
- Monté sur : roulements

Côte d'encombrement : -

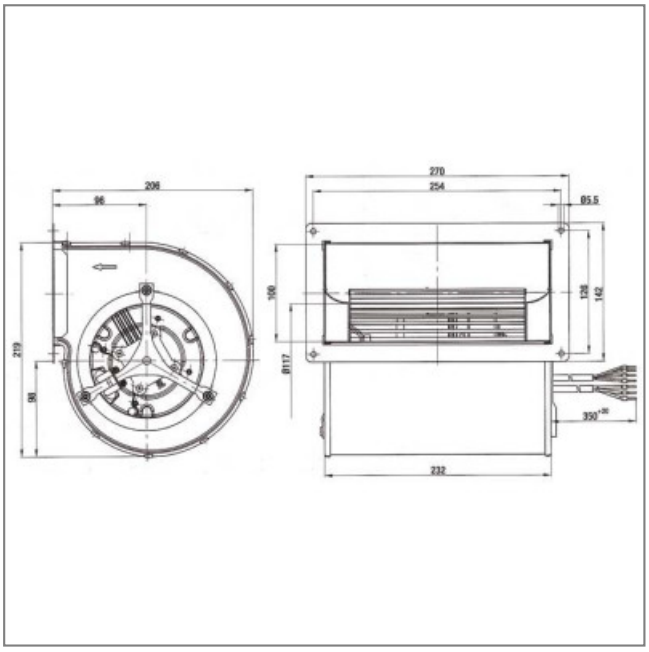

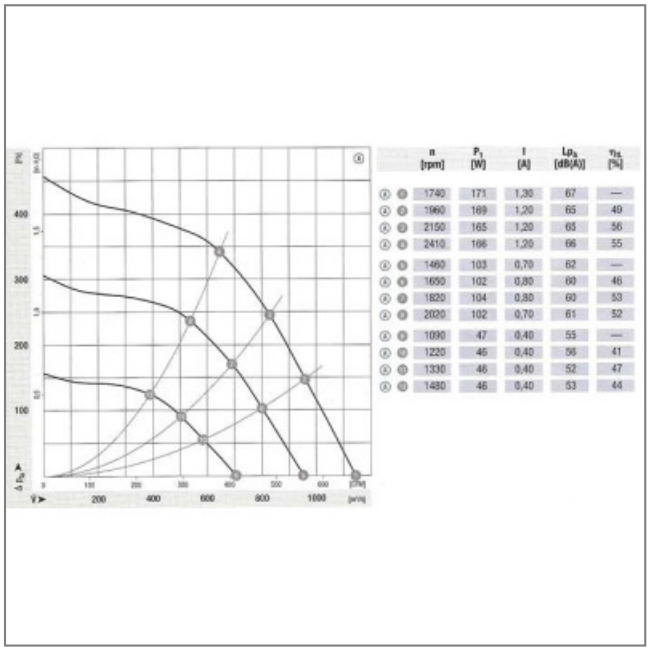

n [rpm]	P_1 [W]	I [A]	Lp_A [dB(A)]	η_{ts} [%]
1740	171	1,30	67	—
1960	189	1,20	65	49
2150	165	1,20	65	56
2410	166	1,20	66	55
1460	103	0,70	62	—
1650	102	0,80	60	46
1820	104	0,80	60	53
2020	102	0,70	61	52
1090	47	0,40	55	—
1220	46	0,40	56	41
1330	46	0,40	52	47
1430	46	0,40	53	44