S.A.S.à Conseil de Surveillance au capital de 525 000 Euros
Parc Industriel des 50 Arpents
8, square Louis Blanc
77680 ROISSY-EN-BRIE - France

Ventilateur centrifuge D3G133-BF03-02 - 13620134

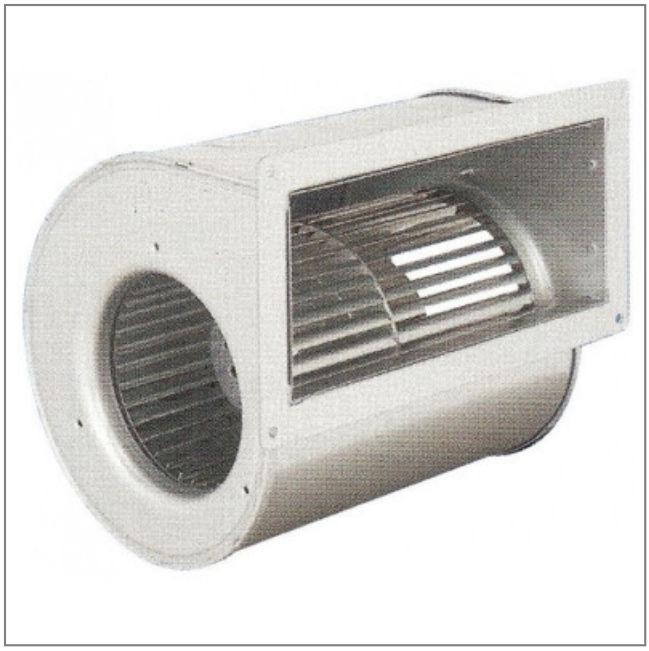

Caractéristiques :
- A économie d'énergie : Oui
- Fréquence : 50/60Hz
- Alimentation : 230V
- Type de connexion : câble
- Débit (m3/h) : 900
- Diamètre (hélice ou turbine) : 133
- Indice de protection : 44
- Température de l'air véhiculé : de - 25° à + 40°
- Vitesse (tours/minute) : 1280
- Niveau sonore (décibels) : 60
- Intensité (ampères) : 0.65
- Puissance absorbée (watts) : 86
- Conformité RoHs : Oui
- Monté sur : roulements

Côte d'encombrement : -

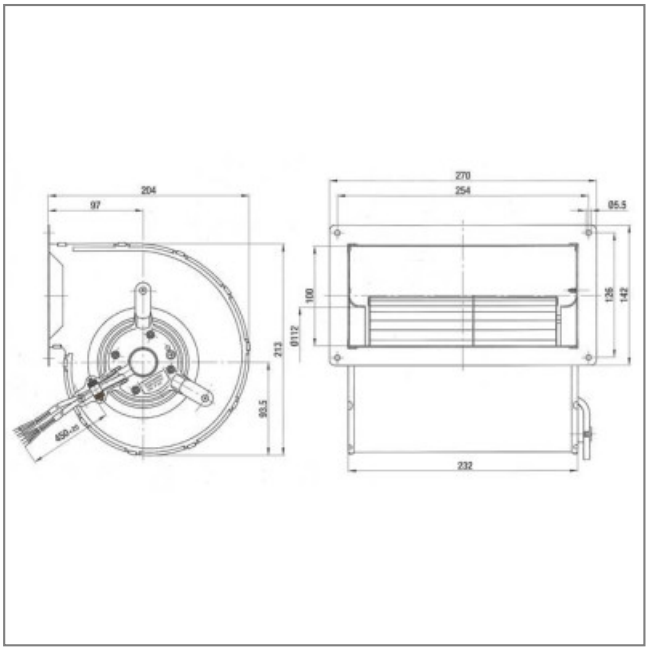

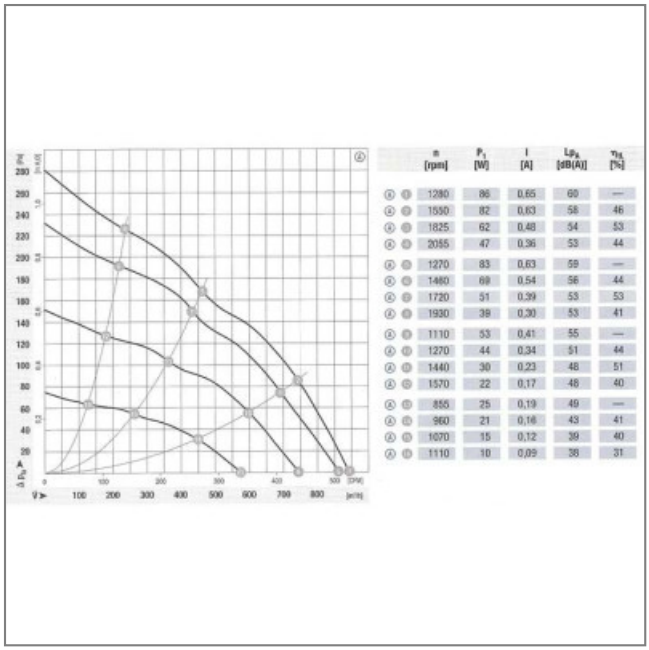

n [rpm]	P_1 [W]	I [A]	Lp_A [dB(A)]	η_{ts} [%]
1280	86	0,65	60	—
1550	82	0,63	58	46
1825	62	0,48	54	53
2055	47	0,36	53	44
1270	83	0,63	59	—
1460	69	0,54	56	44
1720	51	0,39	53	53
1930	39	0,30	53	41
1110	53	0,41	55	—
1270	44	0,34	51	44
1440	30	0,23	48	51
1570	22	0,17	48	40
855	25	0,19	49	—
960	21	0,16	43	41
1070	15	0,12	39	40
1110	10	0,09	38	31