S.A.S.à Conseil de Surveillance au capital de 525 000 Euros
Parc Industriel des 50 Arpents
8, square Louis Blanc
77680 ROISSY-EN-BRIE - France

Ventilateur centrifuge D3G200-BB22-71 - 13620201

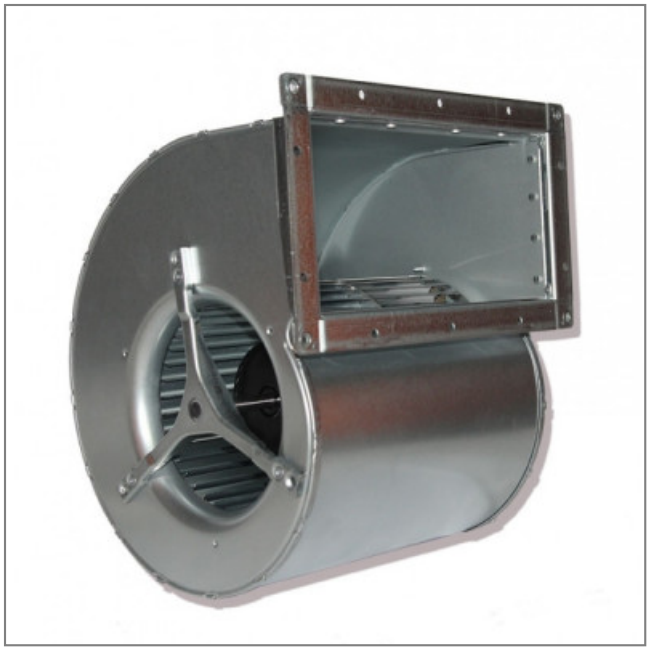

Caractéristiques :

- A économie d'énergie : Oui
- Fréquence : 50/60Hz
- Alimentation : 230V
- Type de connexion : câble
- Débit (m3/h) : 2200
- Diamètre (hélice ou turbine) : 200
- Indice de protection : 54
- Température de l'air véhiculé : de - 25° à + 50°
- Vitesse (tours/minute) : 1640
- Niveau sonore (décibels) : 70
- Intensité (ampères) : 3
- Puissance absorbée (watts) : 465
- Conformité RoHs : Oui
- Monté sur : roulements
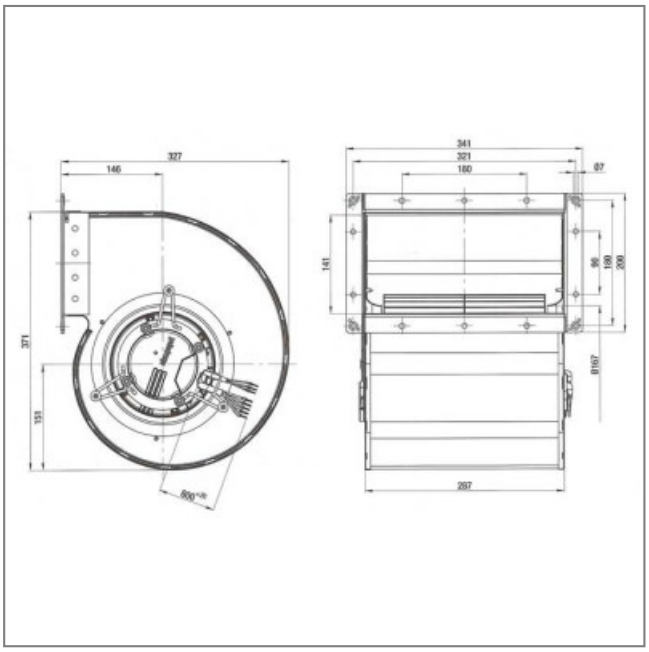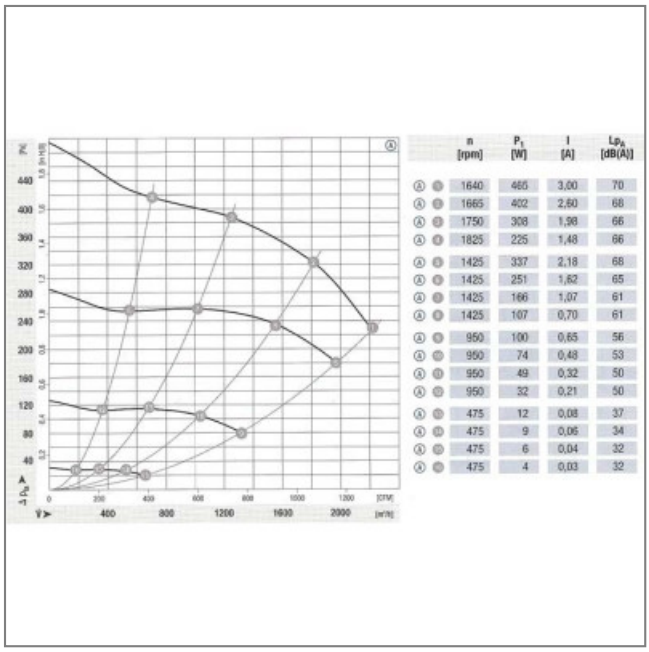
Côte d'encombrement : -