S.A.S.à Conseil de Surveillance au capital de 525 000 Euros
Parc Industriel des 50 Arpents
8, square Louis Blanc
77680 ROISSY-EN-BRIE - France

Ventilateur centrifuge D3G283-AB32-11 - 13620281

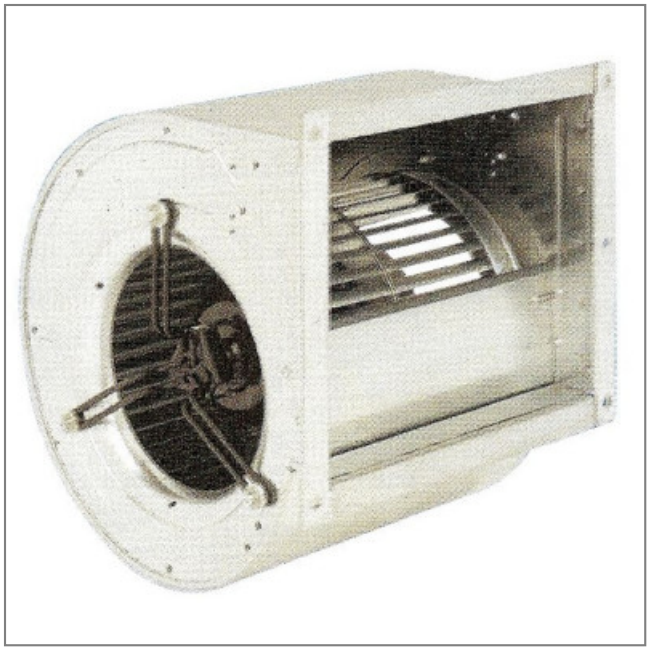

Caractéristiques :

- A économie d'énergie : Oui
- Fréquence : 50/60Hz
- Alimentation : 230V
- Type de connexion : câble
- Débit (m3/h) : 2750
- Diamètre (hélice ou turbine) : 283
- Indice de protection : 54
- Température de l'air véhiculé : de - 25° à + 40°
- Vitesse (tours/minute) : 1030
- Niveau sonore (décibels) : 82
- Intensité (ampères) : 3.40
- Puissance absorbée (watts) : 750
- Conformité RoHs : Oui
- Monté sur : roulements

Côte d'encombrement : -

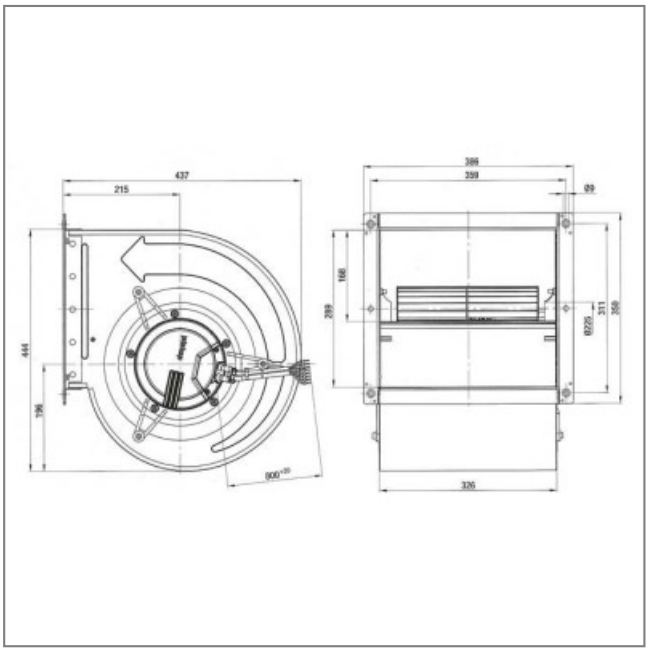

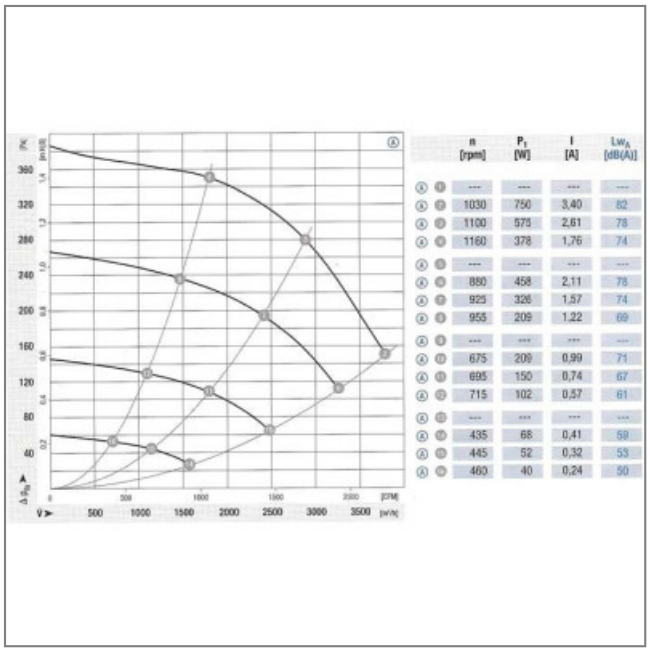

n [rpm]	P_1 [W]	I [A]	Lw_A [dB(A)]
---	---	---	---
1030	750	3,40	82
1100	575	2,61	78
1160	378	1,76	74
---	---	---	---
880	458	2,11	78
925	326	1,57	74
955	209	1,22	69
---	---	---	---
675	209	0,99	71
695	150	0,74	67
715	102	0,57	61
---	---	---	---
435	68	0,41	59
445	52	0,32	53
460	40	0,24	50