S.A.S.à Conseil de Surveillance au capital de 525 000 Euros
Parc Industriel des 50 Arpents
8, square Louis Blanc
77680 ROISSY-EN-BRIE - France

Ventilateur compact 8212JH4 - 13510080

Facilité d'utilisation pour ce petit ventilateur **ebmpapst** dans tous domaines d'activité : agro-alimentaire, bureau d'études, métrologie, grande distribution, etc

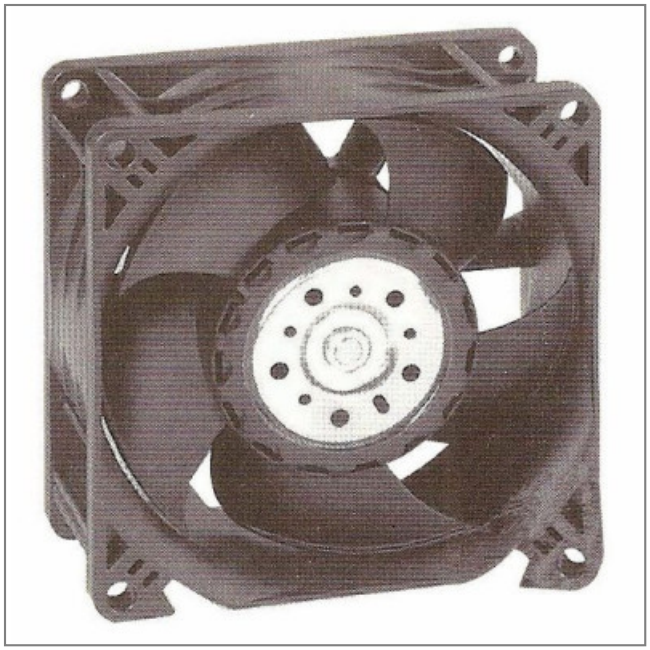

- Carcasse avec moteur à rotor extérieur, de type commutation électronique

- Roulements à billes

- Courbe de pression pour un débit d'air élevé à pression élevée

- Turbine innovante à faible bruit

- IP 54

- Homologations VDE, UL, CSA

- Branchement électrique 2 fils, extrémités dénudées et étamées

- Carter et pales en plastique renforcé de fibre de verre

- Protection contre les inversions de polarité et de verrouillage

- Haute vitesse

- Masse 200g

Caractéristiques :
- A économie d'énergie : Oui

S.A.S.à Conseil de Surveillance au capital de 525 000 Euros
Parc Industriel des 50 Arpents
8, square Louis Blanc
77680 ROISSY-EN-BRIE - France

- Dimensions (mm) : 80x80x38
- Fréquence : 50/60Hz
- Alimentation : 12V
- Type de connexion : fils
- Débit (m3/h) : 222
- Indice de protection : 20
- Température de l'air véhiculé : de - 20° à + 70°
- Vitesse (tours/minute) : 14000
- Niveau sonore (décibels) : 71
- Puissance absorbée (watts) : 39
- Conformité RoHs : Oui
- Monté sur : roulements
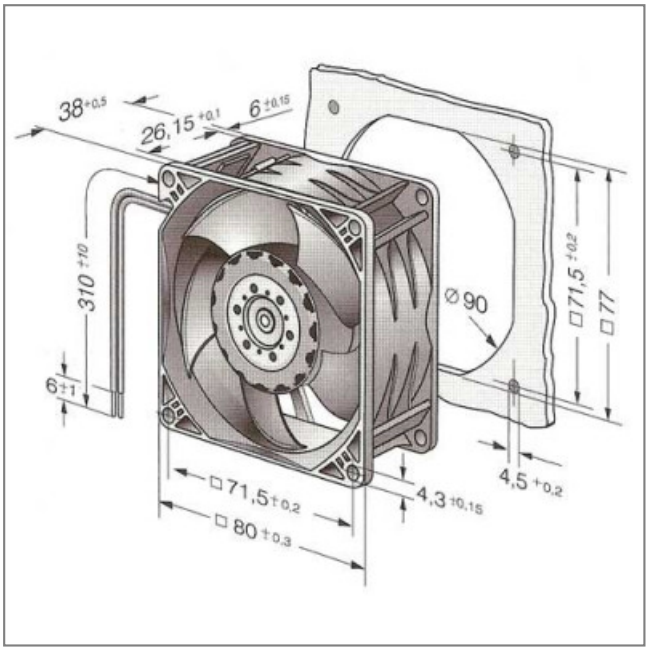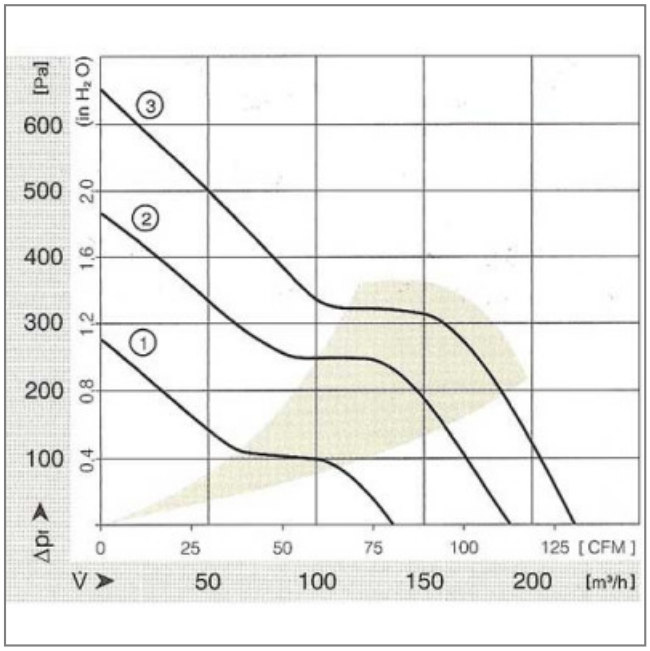
Côte d'encombrement : -