S.A.S.à Conseil de Surveillance au capital de 525 000 Euros
Parc Industriel des 50 Arpents
8, square Louis Blanc
77680 ROISSY-EN-BRIE - France

Ventilateur compact 6312/2TDHP - 13510400

La qualité de ce ventilateur compact **ebmpapst** donne à vos appareils une durée de vie plus longue transports frigorifiques, chantiers navals, génie climatique, salles blanches, condenseurs…

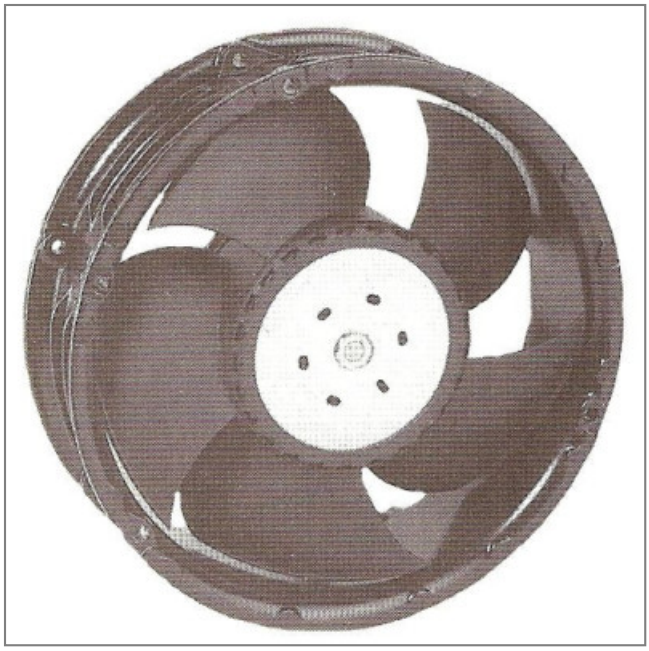

- Ventilateur avec moteur électronique à rotor extérieur

- IP 20

- Protection contre les inversions de polarité et de verrouillage

- Homologations VDE, UL, CSA.

- Roulements à billes

- Entrainement du ventilateur à 3 phases avec un haut degré de silence de fonctionnement

- Courbe de pression pour un débit d'air élevé à pression élevée

- PWM

- Faible niveau de bruit à pression élevée

- Branchement électrique 2 fils, extrémités dénudées et étamées

- Coque aluminium et hélice en plastique renforcé de fibre de verre

S.A.S.à Conseil de Surveillance au capital de 525 000 Euros
Parc Industriel des 50 Arpents
8, square Louis Blanc
77680 ROISSY-EN-BRIE - France

- Masse 910g

Caractéristiques :
- A économie d'énergie : Oui
- Dimensions (mm) : 172x51
- Fréquence : 50/60Hz
- Alimentation : 12V
- Type de connexion : fils
- Débit (m3/h) : 600
- Indice de protection : 20
- Température de l'air véhiculé : de - 20° à + 70°
- Vitesse (tours/minute) : 6000
- Niveau sonore (décibels) : 64
- Puissance absorbée (watts) : 41
- Conformité RoHs : Oui
- Monté sur : roulements
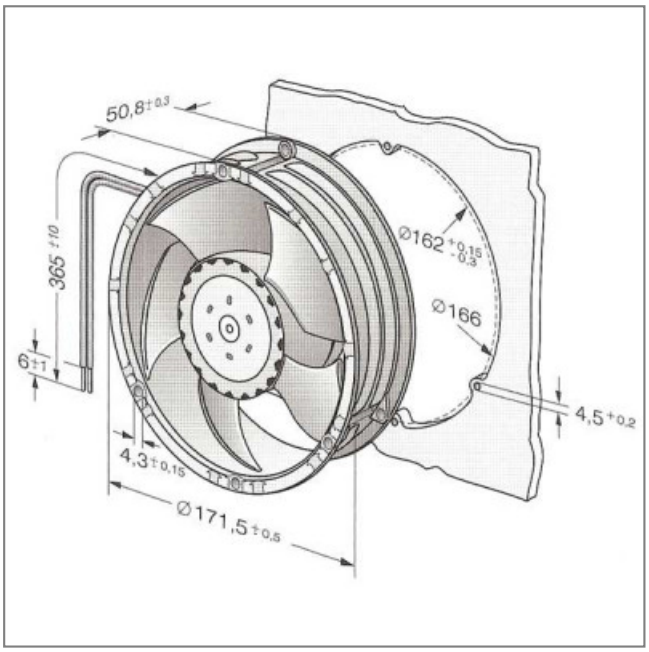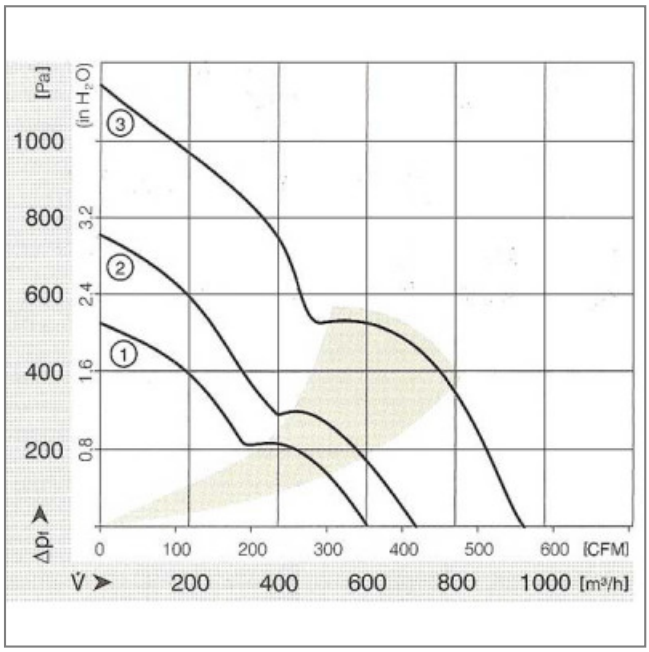
Côte d'encombrement : -