S.A.S.à Conseil de Surveillance au capital de 525 000 Euros
Parc Industriel des 50 Arpents
8, square Louis Blanc
77680 ROISSY-EN-BRIE - France

Ventilateur tangentiel simple TFA 60/1 420/30 - 31181430

Caractéristiques :
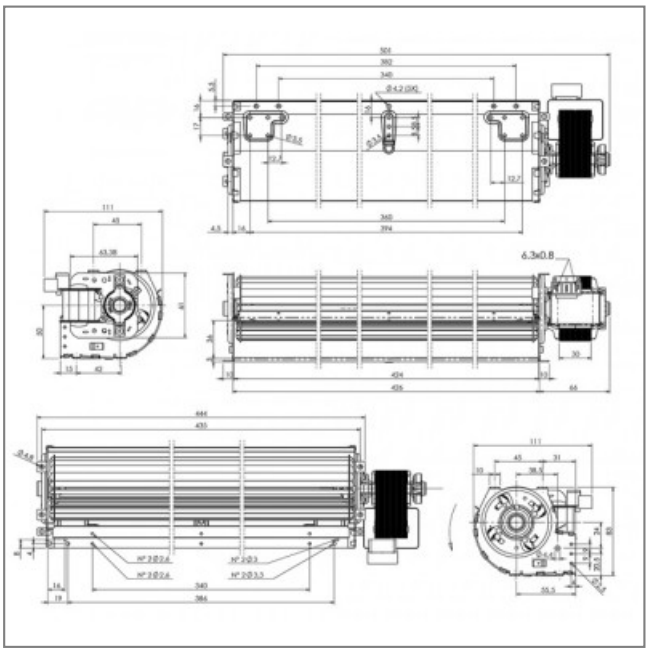
- Longueur de la turbine (mm) : 420
- Epaisseur de l'entrefer (mm) : 30
- Alimentation : 230V
- Type de connexion : cosses
- Débit (m3/h) : 275
- Diamètre (hélice ou turbine) : 60
- Indice de protection : 20
- Température de l'air véhiculé : de - 0° à + 60°
- Vitesse (tours/minute) : 1150
- Puissance absorbée (watts) : 44
- Conformité RoHs : Oui
- Monté sur : coussinets