S.A.S.à Conseil de Surveillance au capital de 525 000 Euros
Parc Industriel des 50 Arpents
8, square Louis Blanc
77680 ROISSY-EN-BRIE - France

Moteur électrique TN03030W04 - 26070030

Caractéristiques :
- Type de fixation : 3 trous arrière
- Diamètre de l'arbre : 10
- Longueur de l'arbre (mm) : 33
- Puissance rendue (watts) : 65
- Longueur du câble (m) : 0,5
- Fréquence : 50/60Hz
- Alimentation : 400V
- Type de connexion : câble
- Indice de protection : 41
- Température de l'air véhiculé : de - 30° à + 40°
- Vitesse (tours/minute) : 1500
- Intensité (ampères) : 0.29
- Puissance absorbée (watts) : 120
- Conformité RoHs : Oui
- Monté sur : roulements
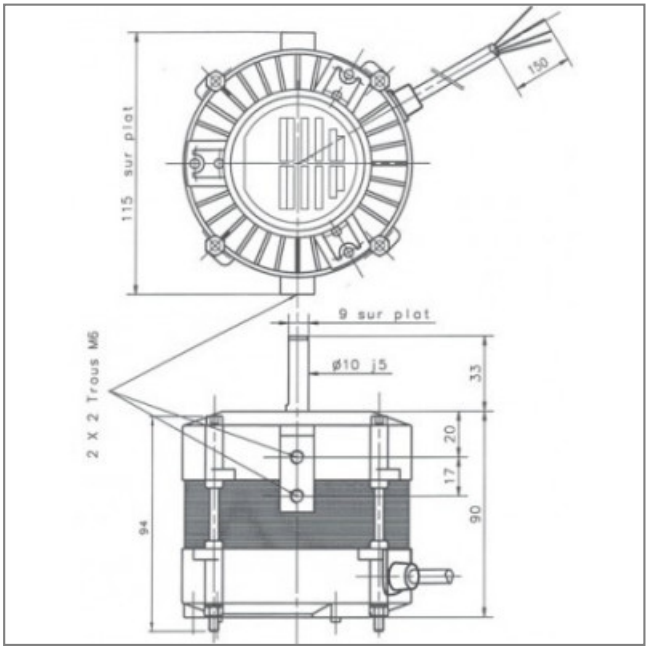
Côte d'encombrement : -