S.A.S.à Conseil de Surveillance au capital de 525 000 Euros
Parc Industriel des 50 Arpents
8, square Louis Blanc
77680 ROISSY-EN-BRIE - France

Batterie circulaire BTA 250 M 2.1 - 20500032

Les batteries circulaires sont utilisées dans les réseaux de ventilation et d'air conditionné (température de sortie d'air jusqu'à 40°C). Leur adaptation est aisée sur les gaines circulaires normalisées. Installation verticale ou horizontale. Enveloppe en acier électrozingué. Eléments en acier inoxydable. Vitesse d'air mini 1.5m/s. Batterie électrique circulaire avec sécurité de surchauffe à réarmement automatique 60°C et sécurité de surchauffe à réarmement manuel 90°C. Les sécurités sont précâblées. La régulation par triacs est intégrée au boîtier de connexion et permet, en fonction du type de raccordement : I) soit un soufflage à température constante en gaine : a) réglage de la température de consigne sur potentiomètre PA 30 et mesure de la température en gaine sur sonde TG 30, b) réglage de la température de consigne sur sonde d'ambiance réglable TA 30 R et mesure de la température en gaine sur sonde TG 30, II) soit le contrôle d'ambiance avec limitation mini et maxi de la température en gaine : a) mesure et réglage en ambiance de la température de consigne sur sonde d'ambiance réglable TA 30 R et réglage des limites mini et maxi de la température de soufflage sur sonde TG 60, b) réglage de la température de consigne sur potentiomètre PA 30, mesure en ambiance sur sonde TA 30 et réglage des limites mini et maxi de la température de soufflage sur sonde TG 60. Caractéristiques :

- Alimentation : 230V
- Diamètre (hélice ou turbine) : 250
- Indice de protection : 43
- Puissance absorbée (watts) : 2100
- Conformité RoHs : Non

Côte d'encombrement : -
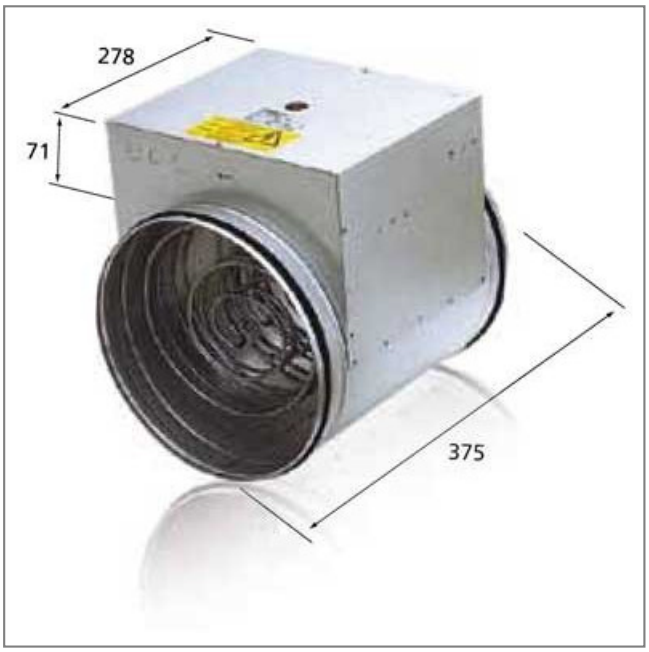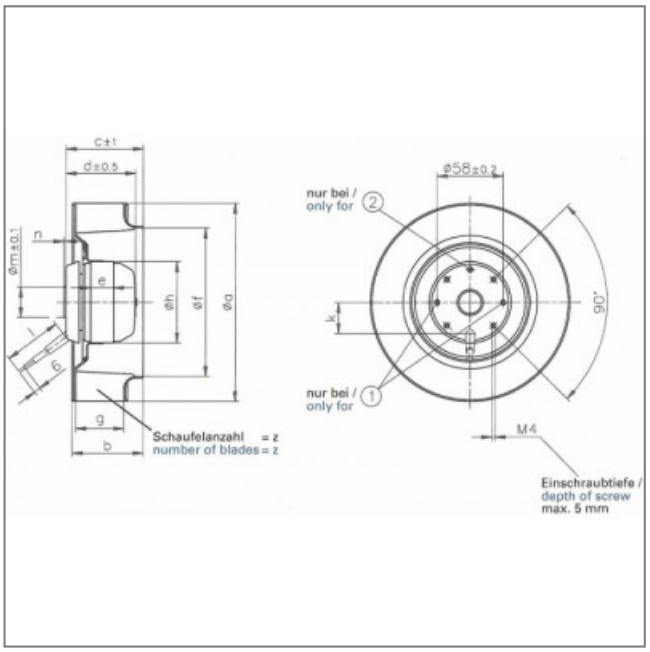
S.A.S.à Conseil de Surveillance au capital de 525 000 Euros
Parc Industriel des 50 Arpents
8, square Louis Blanc
77680 ROISSY-EN-BRIE - France