S.A.S.à Conseil de Surveillance au capital de 525 000 Euros
Parc Industriel des 50 Arpents
8, square Louis Blanc
77680 ROISSY-EN-BRIE - France

Moto-turbine K3G175-CF19-01 - 13651755

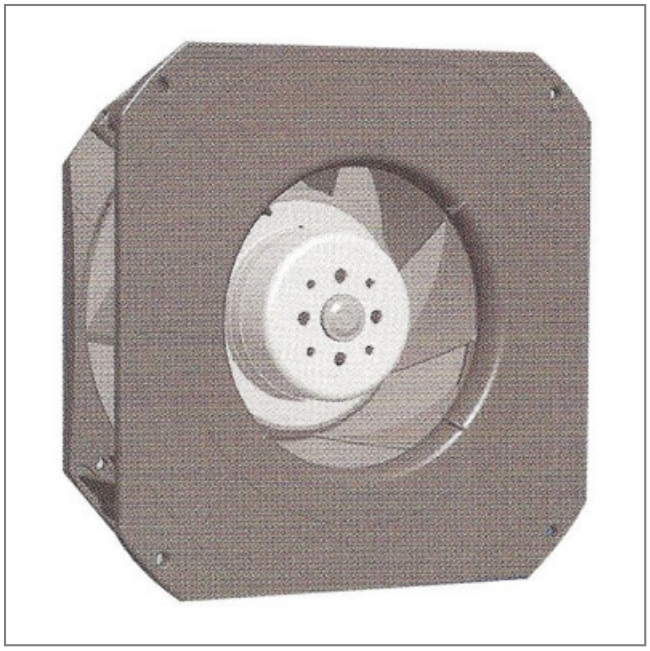

- Caractéristiques :
- A économie d'énergie : Oui
- A économie d'énergie : Oui
- Dimensions (mm) : 225x225
- Dimensions (mm) : 225x225
- Longueur du câble (m) : 0.45
- Longueur du câble (m) : 0.45
- Fréquence : 50/60Hz
- Fréquence : 50/60Hz
- Alimentation : 230V
- Alimentation : 230V
- Type de connexion : câble
- Type de connexion : câble
- Débit (m3/h) : 800
- Débit (m3/h) : 800
- Diamètre (hélice ou turbine) : 175
- Diamètre (hélice ou turbine) : 175
- Indice de protection : 44
- Indice de protection : 44
- Température de l'air véhiculé : de - 25° à + 60°
- Température de l'air véhiculé : de - 25° à + 60°
- Vitesse (tours/minute) : 4060
- Vitesse (tours/minute) : 4060
- Niveau sonore (décibels) : 77
- Niveau sonore (décibels) : 77
- Intensité (ampères) : 0.90
- Intensité (ampères) : 0.90
- Puissance absorbée (watts) : 116
- Puissance absorbée (watts) : 116
- Conformité RoHs : Oui
- Conformité RoHs : Oui
- Monté sur : roulements
- Monté sur : roulements

Côte d'encombrement : -
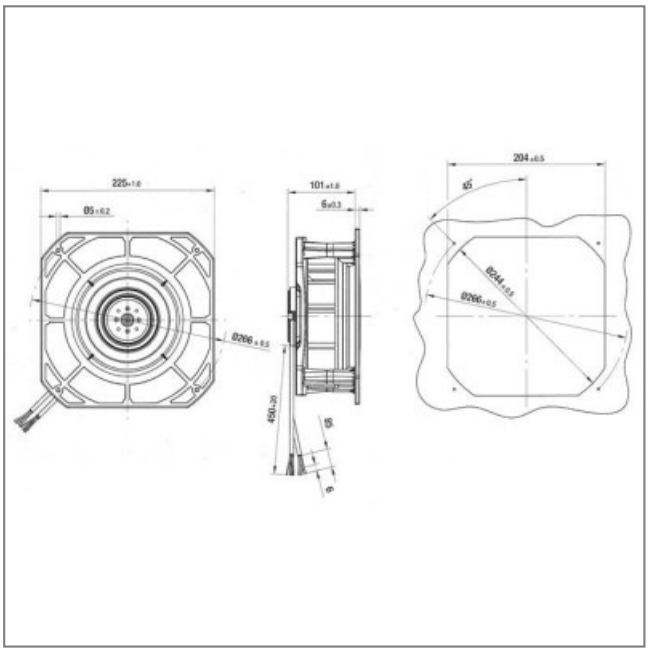
S.A.S.à Conseil de Surveillance au capital de 525 000 Euros
Parc Industriel des 50 Arpents
8, square Louis Blanc
77680 ROISSY-EN-BRIE - France